hombli

Battery Cam 2K Manual




hombli

Thanks for your purchase!

We know you feel safer already with our camera in your hands and that feeling will get better once it is in place. It will give you the confidence that your house is protected and that you are in control. You can easily adjust the camera to your situation and maintaining it is a breeze. Simply recharge the camera every few months and you will be at ease. Need some extra help? Go to our support page online: **support.hombli.com**



Félicitations pour votre achat!

Nous savons que vous vous sentez déjà plus en sécurité avec notre appareil photo dans vos mains et que ce sentiment s'améliorera une fois qu'il sera en place. Cela vous donnera l'assurance que votre maison est protégée et que vous avez le contrôle. Vous pouvez facilement ajuster la caméra à votre situation et l'entretenir est un jeu d'enfant. Il suffit de recharger l'appareil photo tous les quelques mois et vous serez à l'aise. Besoin d'aide supplémentaire ? Accédez à notre page d'assistance en ligne : ***support.hombli.com***



Herzlichen Glückwunsch zu Ihrem Kauf!

Wir wissen, dass Sie sich bereits sicherer fühlen, wenn Sie unsere Kamera in den Händen halten, und dieses Gefühl wird besser werden, sobald sie an Ort und Stelle ist. Es gibt Ihnen die Gewissheit, dass Ihr Haus geschützt ist und dass Sie die Kontrolle haben. Sie können die Kamera ganz einfach an Ihre Situation anpassen und die Wartung ist ein Kinderspiel. Laden Sie die Kamera einfach alle paar Monate auf und Sie werden sich wohlfühlen. Benötigen Sie zusätzliche Hilfe? Gehen Sie online zu unserer Support-Seite: ***support.hombli.com***



¡Gracias por elegir Hombli!

Sabemos que ya se siente más seguro con nuestra cámara en sus manos y esa sensación mejorará una vez que esté en su lugar. Le dará la confianza de que su casa está protegida y que usted tiene el control. Puede ajustar fácilmente la cámara a su situación y mantenerla es muy fácil. Simplemente recargue la cámara cada pocos meses y estará a gusto. ¿Necesita ayuda adicional? Vaya a nuestra página de soporte en línea: ***support.hombli.com***



Grazie di aver scelto Hombli!

Sappiamo che ti senti già più sicuro con la nostra fotocamera in mano e quella sensazione migliorerà una volta che sarà a posto. Ti darà la sicurezza che la tua casa è protetta e che hai il controllo. Puoi facilmente adattare la fotocamera alla tua situazione e mantenerla è un gioco da ragazzi. Basta ricaricare la fotocamera ogni pochi mesi e sarai a tuo agio. Hai bisogno di ulteriore aiuto? Vai alla nostra pagina di supporto online: ***support.hombli.com***

Gefeliciteerd met je aankoop!

We weten dat je je al veiliger voelt met onze camera in je handen en dat gevoel zal beter worden als het eenmaal op zijn plaats zit. Het geeft je het vertrouwen dat je huis beschermd is en dat jij de touwtjes in handen hebt. Je kunt de camera eenvoudig aanpassen aan jouw situatie en het onderhouden ervan is een fluitje van een cent. Laad de camera gewoon om de paar maanden op en je zult je op je gemak voelen. Extra hulp nodig? Ga naar onze ondersteuningspagina online: ***support.hombli.com***

Support page: support.hombli.com

Table of Contents

1. Overview of the Hombli Battery Cam
2. Connect the Hombli Battery Cam to the Hombli app
3. Installation
4. Recharging & battery life
5. Connect to Google and Alexa optional
6. Local and cloud storage optional
7. Maintenance
8. Troubleshooting
9. Warnings and safety instructions
10. EU Declaration of Conformity

Contenido

1. *Visión general de la Hombli Battery Cam*
2. *Conecte la Hombli Battery Cam a la aplicación Hombli*
3. *Instalación*
4. *Recarga & Duración de la batería*
5. *Conéctate a Google y Alexa* opcional
6. *Almacenamiento local y en la nube* opcional
7. *Mantenimiento*
8. *Solución de problemas*
9. *Advertencias e instrucciones de seguridad*
10. *Declaración de conformidad de la UE*

Contenu

1. *Vue d'ensemble de la caméra à batterie Hombli*
2. *Connectez la Hombli Battery Cam à l'application Hombli*
3. *Installation*
4. *Recharge & Durée de vie de la batterie*
5. *Connectez-vous à Google et Alexa* facultatif
6. *Stockage local et cloud* facultatif
7. *Entretien*
8. *Dépannage*
9. *Avertissements et consignes de sécurité*
10. *Déclaration de conformité de l'UE*

Contenuto

1. *Panoramica della videocamera a batteria Hombli*
2. *Collegare Hombli Battery Cam all'app Hombli*
3. *Installazione*
4. *Ricarica & Durata della batteria*
5. *Connettiti a Google e Alexa* opzional
6. *Archiviazione locale e cloud* opzional
7. *Manutenzione*
8. *Risoluzione dei problemi*
9. *Avvertenze e istruzioni di sicurezza*
10. *Dichiarazione di conformità UE*

Inhalt

1. *Übersicht über die Hombli Battery Cam*
2. *Verbinden Sie die Hombli Battery Cam mit der Hombli App*
3. *Installation*
4. *Aufladen & Lebensdauer der Batterie*
5. *Verbinden Sie sich mit Google und Alexa* optional
6. *Lokaler und Cloud-Speicher* optional
7. *Wartung*
8. *Fehlerbehebung*
9. *Warnhinweise und Sicherheitshinweise*
10. *EU-Konformitätserklärung*

Inhoud

1. *Overzicht van de Hombli Battery Cam*
2. *Verbind de Hombli Battery Cam met de Hombli app*
3. *Installatie*
4. *Opladen & Levensduur batterij*
5. *Verbinden met Google en Alexa* optioneel
6. *Lokale en cloudopslag* optioneel
7. *Onderhoud*
8. *Problemenoplossen*
9. *Waarschuwingen en veiligheidsinstructies*
10. *EU conformiteitsverklaring*

What's in the box?

1. Hombli Battery Cam 2K
2. Fixed screw swivel mount
3. Magnetic mount
4. 4x Screw
5. 4x Wall plug
6. USB cable
7. Hex key / screwdriver

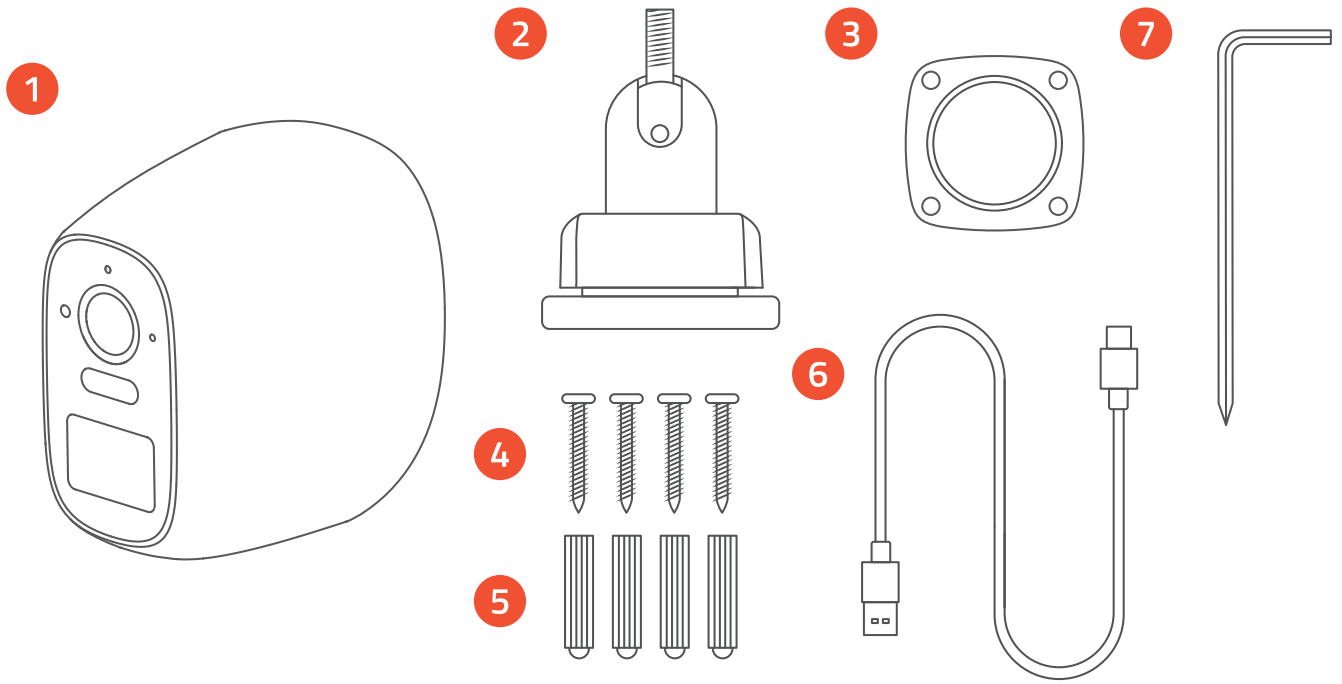

1. Hombli Battery Cam 2K
2. Support pivotant à vis fixe
3. Support magnétique
4. 4x Vis
5. 4x Prise murale
6. Câble USB
7. Clé hexagonale

1. Hombli Battery Cam 2K
2. Soporte giratorio de tornillo fijo
3. Soporte magnético
4. 4x Tornillo
5. 4x Enchufe de pared
6. Cable USB
7. Llave hexagonal

1. Hombli Accu Cam 2K
2. Vaste schroefdraaibare bevestiging
3. Magnetische bevestiging
4. 4x schroef
5. 4x Muurplug
6. USB-kabel
7. Inbussleutell

1. Hombli Akku-Kamera 2K
2. Feste, schwenkbare Schraubenhalterung
3. Magnetische Halterung
4. 4x Schraube
5. 4x Wandstecker
6. USB-Kabel
7. Sechskantschlüssel

1. Hombli Battery Cam 2K
2. Montaggio fisso a vite girevole
3. Montaggio magnetico
4. 4x Vite
5. 4x Spina a muro
6. Cavo USB
7. Chiave esagonale

What is what?

The Battery Cam has a double layered flap on the bottom. The first layer enables you to connect a USB type C cable for charging, while keeping the camera protected from water. When you fully open the flap, you find the various buttons and ports as shown in the image.

Qu'est-ce que c'est ?

La Battery Cam est dotée d'un rabat à double couche sur le dessous. La première couche permet de connecter un câble USB de type C pour la recharge, tout en protégeant la caméra de l'eau. Lorsque vous ouvrez complètement le rabat, vous trouvez les différents boutons et ports comme indiqué sur l'image.

Was ist was?

Die Battery Cam hat eine doppellagige Klappe auf der Unterseite. Die erste Schicht ermöglicht es Ihnen, ein USB-Typ-C-Kabel zum Aufladen anzuschließen, während die Kamera vor Wasser geschützt ist. Wenn Sie die Klappe vollständig öffnen, finden Sie die verschiedenen Tasten und Anschlüsse wie auf dem Bild gezeigt.

¿Qué es qué?

La Battery Cam tiene una solapa de doble capa en la parte inferior. La primera capa permite conectar un cable USB tipo C para cargar la cámara, al tiempo que la mantiene protegida del agua. Al abrir completamente la tapa, se encuentran los distintos botones y puertos, como se muestra en la imagen.

Che cos'è?

La Battery Cam è dotata di uno sportello a doppio strato sul fondo. Il primo strato consente di collegare un cavo USB di tipo C per la ricarica, mantenendo la fotocamera protetta dall'acqua. Quando si apre completamente lo sportello, si trovano i vari pulsanti e le porte come mostrato nell'immagine

Wat is wat?

De Battery Cam heeft een klep met dubbele laag aan de onderkant. Op de eerste laag kun je een USB type C kabel aansluiten om op te laden, terwijl de camera beschermd blijft tegen water. Als je de klep volledig opent, vind je de verschillende knoppen en poorten zoals op de afbeelding..

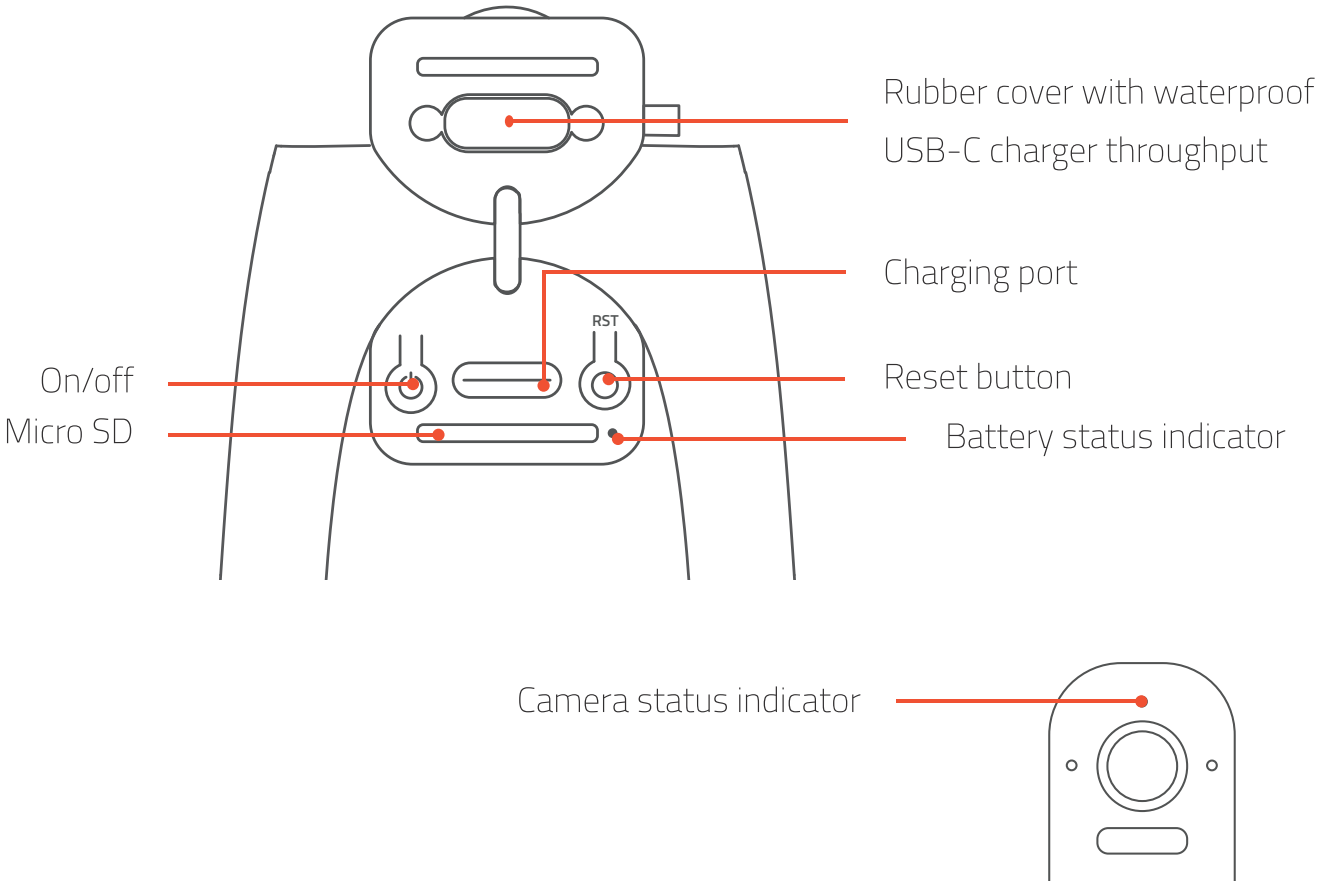

Light indicator meanings

Red light - Charging
Blue light - Fully charged
Red/Blue blinking - Charging error

Significado de los indicadores luminosos
Luz roja - Cargando
Luz azul - Totalmente cargado
Rojo/azul parpadeante - Error de carga

Signification des indicateurs lumineux
Lumière rouge - Chargement
Lumière bleue - Chargement complet
Clignotement rouge/bleu - Erreur de chargement

Significato delle spie luminose
Luce rossa - In carica
Luce blu - Completamente carica
Rosso/blu lampeggiante - Errore di carica

Bedeutung der leuchtanzeige
Rotes licht - Aufladen
Blaues licht - Vollstandig geladen
Rot/blau blinkend - Fehler beim aufladen

Betekenis lampindicator
Rood licht - Opladen
Blauw licht - Volledig opgeladen
Rood/blauw knipperend - Oplaadfout

2. Connect the Hombli Battery Cam to the Hombli app

If this is your first time installing a Hombli product, please follow all steps below to set up your Battery Cam. Are you already familiar with Hombli? Then continue to step 2.4.

Connectez la Hombli Battery Cam à l'application Hombli

Si c'est la première fois que vous installez un produit Hombli, veuillez suivre toutes les étapes ci-dessous pour configurer votre Battery Cam. Vous êtes déjà familiarisé avec Hombli ? Passez alors à l'étape 2.4.

Verbinden Sie die Hombli Battery Cam mit der Hombli App

Wenn Sie zum ersten Mal ein Hombli-Produkt installieren, befolgen Sie bitte alle nachstehenden Schritte, um Ihre Battery Cam einzurichten. Sind Sie bereits mit Hombli vertraut? Dann fahren Sie mit Schritt 2.4 fort.

Conecte la Hombli Battery Cam a la aplicación Hombli

Si es la primera vez que instala un producto Hombli, siga todos los pasos que se indican a continuación para configurar su Battery Cam. ¿Ya está familiarizado con Hombli? Entonces continúe con el paso 2.4.

Collegare la Hombli Battery Cam all'app Hombli

Se è la prima volta che si installa un prodotto Hombli, seguire tutti i passaggi indicati di seguito per configurare la Battery Cam. Avete già familiarità con Hombli? Allora continuate al punto 2.4.

Verbind de Hombli Battery Cam met de Hombli app

Als dit de eerste keer is dat je een Hombli product installeert, volg dan alle onderstaande stappen om je Battery Cam in te stellen. Ben je al bekend met Hombli? Ga dan door naar stap 2.4.

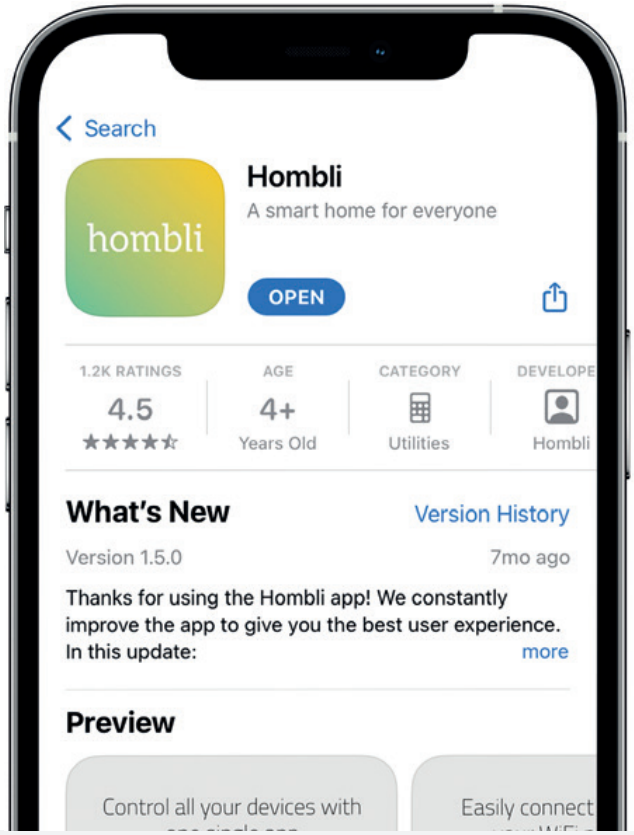

2.1 Download the Hombli App

Télécharger l'application Hombli / Laden Sie die Hombli App herunter / Descargue la app Hombli / Scarica l'app Hombli / Download de Hombli app

GET IT ON Google Play

Download on the App Store

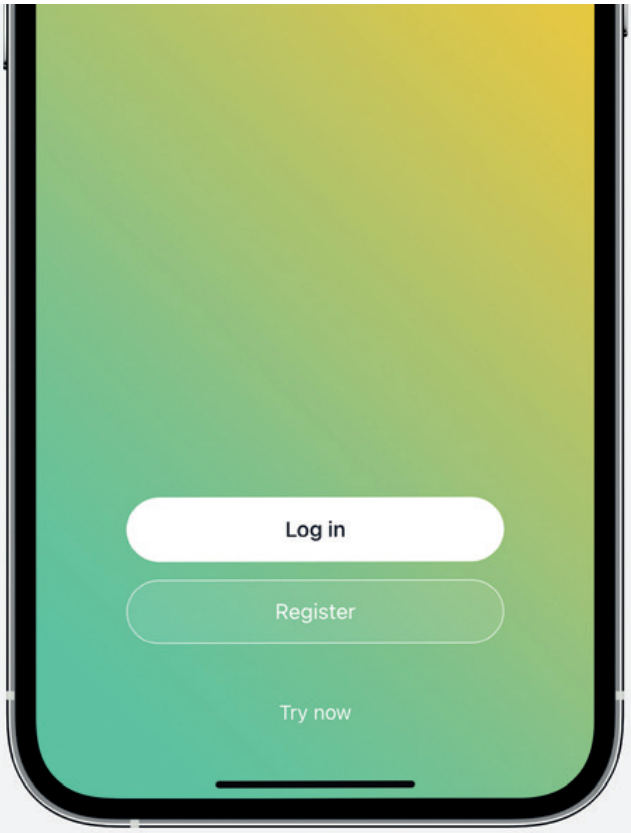

2.2 Create an account and log in

Créer un compte et se connecter / Erstellen Sie ein Konto und melden Sie sich an / Cree una cuenta y inicie la sesión / Crea un account e effettua il log in / Maak een account aan en log in

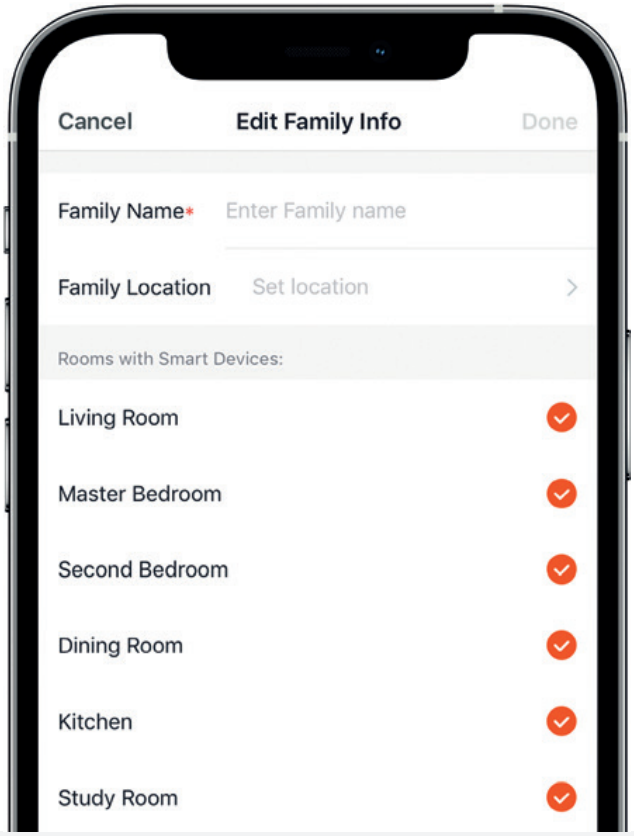

2.3 Create a family

Créer une famille / Erstellen Sie eine Familie / Cree un hogar / Crea una famiglia / Creëer een familie

2.4 Add a new product

Ajouter un nouveau produit / Fügen Sie ein neues Produkt hinzu / Añada un nuevo producto / Aggiungi un nuovo prodotto / Voeg een nieuw product toe

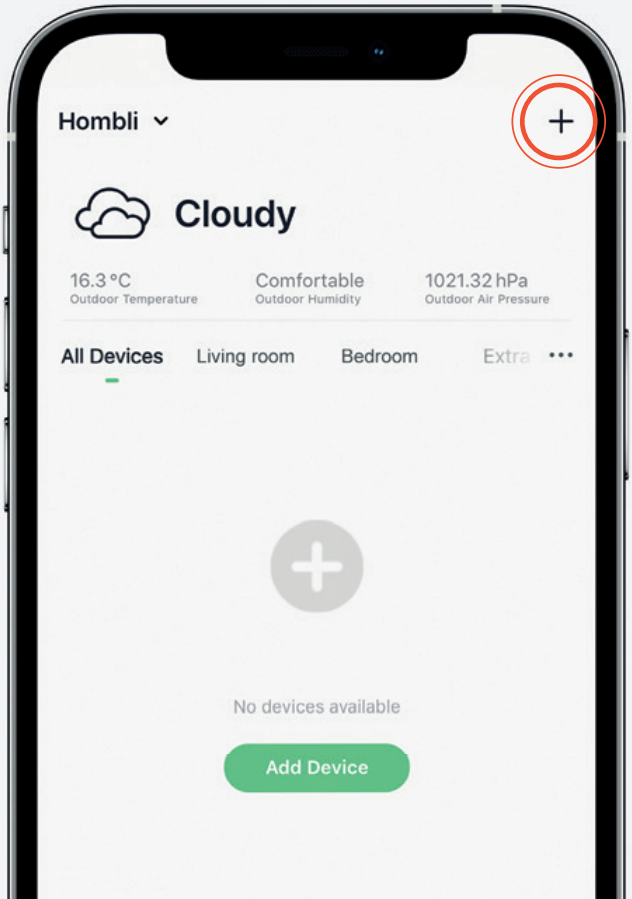

2.5 Select the Battery Cam from the Cameras category.

Sélectionner la Battery Cam dans la catégorie Caméras. / Wählen Sie die Battery Cam in der Kategorie „Kameras". / Seleccione Battery Cam (vídeoportero) en la categoría "Cámaras". / Seleziona Battery Cam dalla categoria "Telecamere". / Selecteer de Battery Cam in de categorie Camera's.

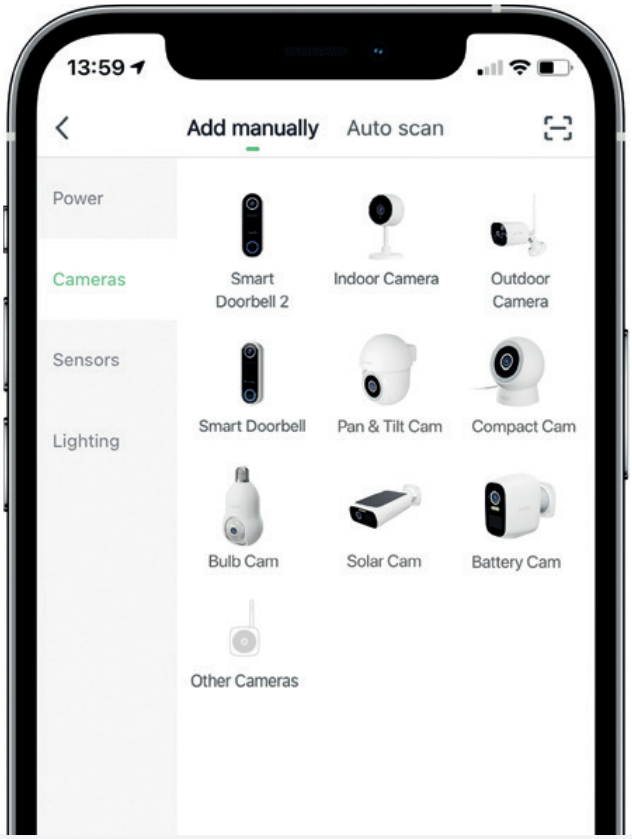

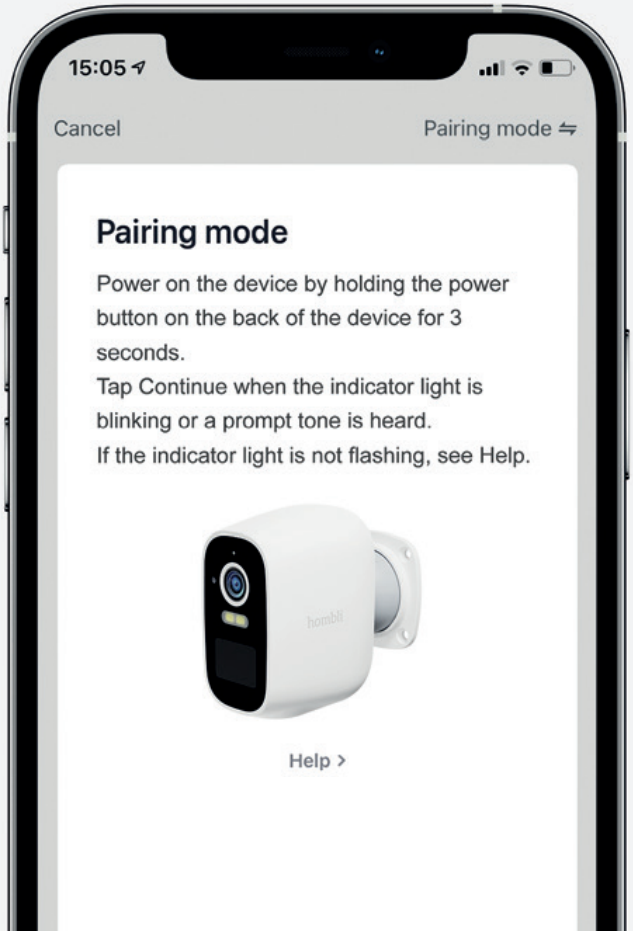

2.6 Hold the power button until the LED starts flashing. If it doesn't, hold the reset button until it starts flashing.

Maintenez le bouton d'alimentation jusqu'à ce que le voyant clignote. Sinon, maintenez le bouton de réinitialisation jusqu'à ce qu'il clignote. / Halten Sie den Ein-/Ausschalter, bis die LED blinkt. Wenn nicht, halten Sie die Reset-Taste, bis sie blinkt. / Mantén presionado el botón de encendido hasta que el LED comience a parpadear. Si no, mantén presionado el botón de reinicio hasta que parpadee. / Tieni premuto il pulsante di accensione finché il LED non inizia a lampeggiare. Se non lo fa, tieni premuto il pulsante di reset finché non lampeggia. / Houd de aan/uit-knop ingedrukt tot het LED-lampje begint te knipperen. Zo niet, houd de resetknop ingedrukt tot het begint te knipperen.

2.7 Select the correct Wi-Fi network and enter the password.

Sélectionner le bon réseau Wi-Fi et saisir le mot de passe. / Wählen Sie das gewünschte WLAN-Netzwerk und geben Sie das Passwort ein. / Seleccione la red Wi-Fi correcta e introduzca la contraseña. / Seleziona la rete Wi-Fi corretta e inserisci la password. / Selecteer het juiste Wi-Fi netwerk en voer het wachtwoord in.

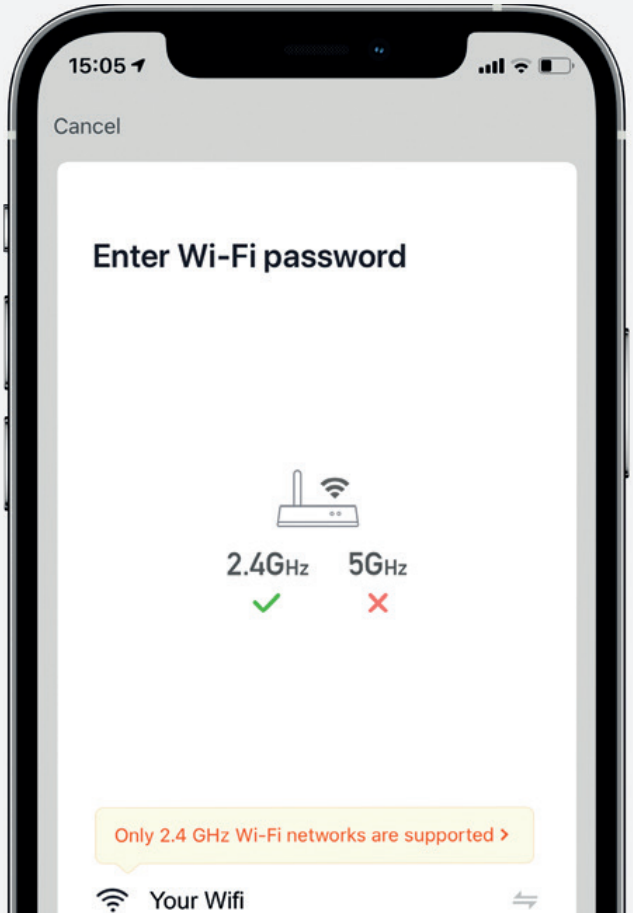

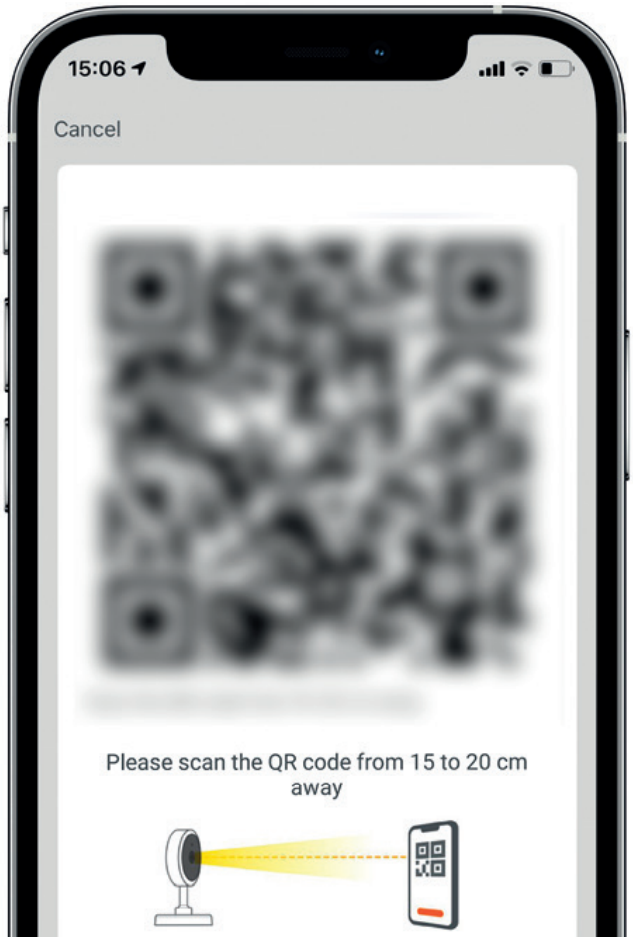

2.8 Scan the QR code that is shown on your phone with the lens of the Battery Cam.

Scannez le code QR affiché sur votre téléphone avec l'objectif de la caméra.. / Scannen Sie den QR-Code, der auf Ihrem Handy angezeigt wird, mit der Linse der Battery Cam.. / Escanee el código QR que aparece en su teléfono con la lente de la Battery Cam. / Scansionare il codice QR visualizzato sul telefono con l'obiettivo della Battery Cam. / Scan de QR-code die wordt weergegeven op je telefoon met de lens van de Battery Cam.

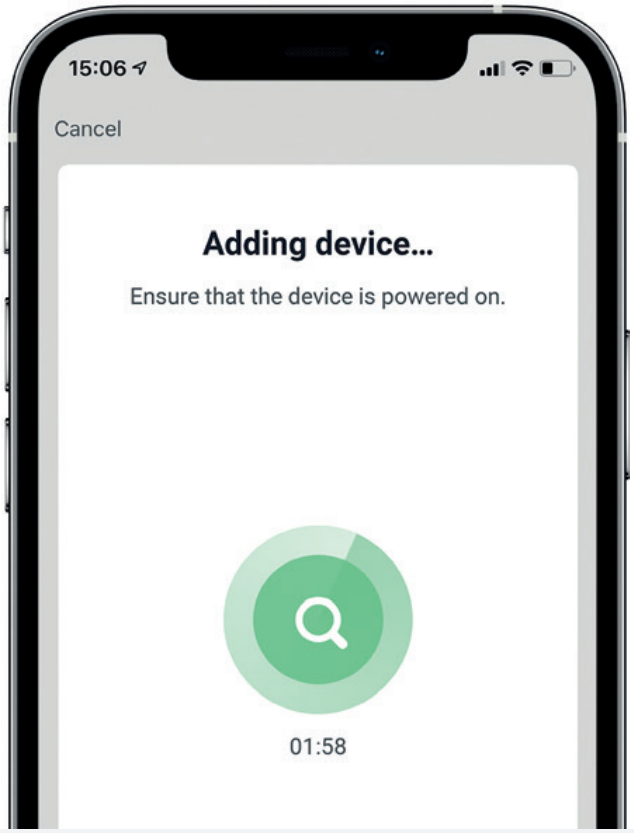

2.9 After successfully scanning the QR code the camera will connect to your Wi-Fi network.

Après avoir scanné le QR code, la caméra se connectera à votre Wi-Fi. / Nach dem Scannen des QR-Codes wird die Kamera mit Ihrem WLAN verbunden. / Tras escanear el código QR, la cámara se conectará a tu Wi-Fi. / Dopo aver scansionato il QR, la telecamera si collegherà al tuo Wi-Fi. / Na het scannen van de QR-code verbindt de camera met uw Wi-Fi.

2.10 Once succesful, the Battery Cam will play a sound to confirm it has been paired and is ready for use.

Une fois appairée, la caméra émettra un son de confirmation. / Nach erfolgreicher Kopplung gibt die Kamera ein Bestätigungssignal. / Una vez emparejada, la cámara emitirá un sonido de confirmación. / Una volta accoppiata, la telecamera emetterà un suono di conferma. / Eenmaal gekoppeld, zal de camera een bevestigingsgeluid geven.

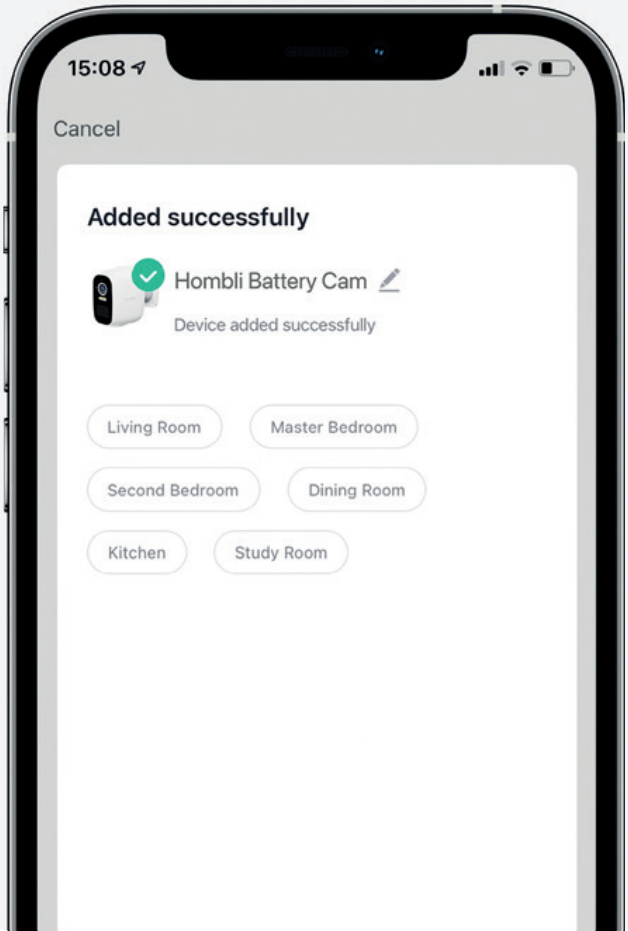

Learn how to use the camera in the Hombli app and discover many special functions like night vision, motion detection, and smart scenarios at **support.hombli.com**

Apprenez à utiliser la caméra dans l'application Hombli et découvrez de nombreuses fonctions spéciales telles que la vision nocturne, la détection de mouvement et les scénarios intelligents sur ***support.hombli.com***

Erfahren Sie, wie Sie die Kamera in der Hombli App verwenden und entdecken Sie viele spezielle Funktionen wie Nachtsicht, Bewegungserkennung und intelligente Szenarien unter ***support.hombli.com***

Aprende a utilizar la cámara en la aplicación Hombli y descubre muchas funciones especiales como la visión nocturna, la detección de movimiento y los escenarios inteligentes en ***support.hombli.com***

Scopri come utilizzare la fotocamera nell'app Hombli e scopri molte funzioni speciali come la visione notturna, il rilevamento del movimento e gli scenari intelligenti in
support.hombli.com

Leer hoe je de camera gebruikt in de Hombli app en ontdek vele speciale functies zoals nachtzicht, bewegingsdetectie en slimme scenario's op ***support.hombli.com***

Support page: support.hombli.com

3. Installation

Before you start: Carefully read the installation instructions & be aware of the local privacy rules and regulations; place the camera accordingly.

The Hombli Battery Cam comes with 2 different types of mounts: A magnetic mount & a fixed screw swivel mount.

Installation

Avant de commencer: Lisez attentivement les instructions d'installation et soyez conscient des règles et réglementations locales en matière de confidentialité ; Placez la caméra en conséquence. La Hombli Battery Cam est livrée avec 2 types de supports différents : une rotule magnétique et un support pivotant à vis fixe.

Installation

Bevor Sie beginnen: Lesen Sie die Installationsanweisungen sorgfältig durch und beachten Sie die örtlichen Datenschutzbestimmungen und -vorschriften. Platzieren Sie die Kamera entsprechend.
Die Hombli Battery Cam wird mit 2 verschiedenen Arten von Halterungen geliefert: Einem magnetischen Kugelgelenk und einer Schwenkhalterung mit fester Schraube.

Instalación

Antes de comenzar: Lea atentamente las instrucciones de instalación y tenga en cuenta las normas y regulaciones de privacidad locales; Coloque la cámara en consecuencia. La Hombli Battery Cam viene con 2 tipos diferentes de soportes: una rótula magnética y un soporte giratorio de tornillo fijo.

Installazione

Prima di iniziare: leggere attentamente le istruzioni di installazione e conoscere le norme e i regolamenti locali sulla privacy; Posizionare la fotocamera di conseguenza. Hombli Battery Cam viene fornito con 2 diversi tipi di supporti: un giunto sferico magnetico e un supporto girevole a vite fisso.

Installatie

Voordat u begint: Lees de installatie-instructies zorgvuldig door en wees op de hoogte van de lokale privacyregels en -voorschriften; Plaats de camera dienovereenkomstig. De Hombli Battery Cam wordt geleverd met 2 verschillende soorten mounts: een magnetisch kogelgewricht en een vaste schroef swivel mount.

Magnetic mount

Support à rotule magnétique / Magnetische Kugelgelenkhalterung / Montaje magnético de rótula / Montaggio del giunto sferico magnetico / Magnetische kogelgewrichtbevestiging

1. Check if the location is in range of your wifi network. You can do this by going to the camera in the Hombli app and check if you have a live feed and control.

Vérifiez si l'emplacement est à portée de votre réseau wifi. Vous pouvez le faire en accédant à la caméra dans l'application Hombli et vérifier si vous avez un flux en direct et un contrôle. / Überprüfen Sie, ob sich der Standort in Reichweite Ihres WLAN-Netzwerks befindet. Sie können dies tun, indem Sie in der Hombli-App zur Kamera gehen und überprüfen, ob Sie einen Live-Feed und eine Live-Steuerung haben. / Compruebe si la ubicación está dentro del alcance de su red wifi. Puede hacerlo yendo a la cámara en la aplicación Hombli y verifique si tiene una transmisión en vivo y control. / Controlla se la posizione è nel raggio d'azione della tua rete wifi. Puoi farlo andando alla fotocamera nell'app Hombli e controlla se hai un feed e un controllo dal vivo. / Controleer of de locatie binnen het bereik van uw wifi-netwerk ligt. Je kunt dit doen door naar de camera in de Hombli-app te gaan en te controleren of je een live feed en bediening hebt.

2. Choose a mounting spot and check if the mount fits flush with the surface. Hold the mount in place and mark the middle of the 4 screw holes.

Choisissez un emplacement de montage et vérifiez si le support affleure la surface. Marquez le milieu de cet endroit. / Wählen Sie einen Montageort und prüfen Sie, ob die Halterung bündig mit der Oberfläche abschließt. Markieren Sie die Mitte dieser Stelle. / Elija un punto de montaje y compruebe si el soporte encaja al ras de la superficie. Marque el centro de este lugar. / Scegli un punto di montaggio e controlla se il supporto si adatta perfettamente alla superficie. Segna il centro di questo punto. / Kies een montageplek en controleer of de houder vlak bij het oppervlak past. Markeer het midden van deze plek.

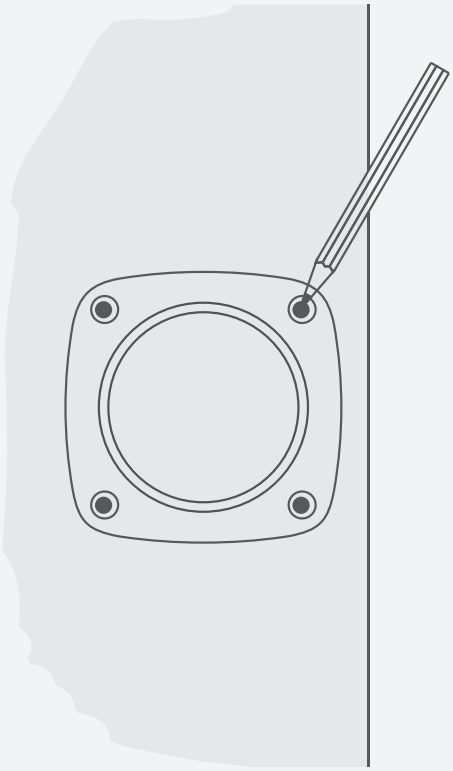

3. Drill 4x 6mm Ø hole of 30mm deep at the marked spot and insert the wall plugs.

Percez un trou de 6 mm Ø de 25 mm de profondeur à l'endroit marqué et insérez la fiche murale. / Bohren Sie an der markierten Stelle ein Loch mit einem Durchmesser von 6 mm und einer Tiefe von 25 mm und setzen Sie den Dübel ein. / Perfore un orificio de Ø de 6 mm de 25 mm de profundidad en el punto marcado e inserte el tapón de pared. / Praticare un foro Ø di 6 mm di profondità 25 mm nel punto contrassegnato e inserire il tassello. / Boor een 6mm Ø gat van 25mm diep op de gemarkeerde plek en steek de wandplug erin.

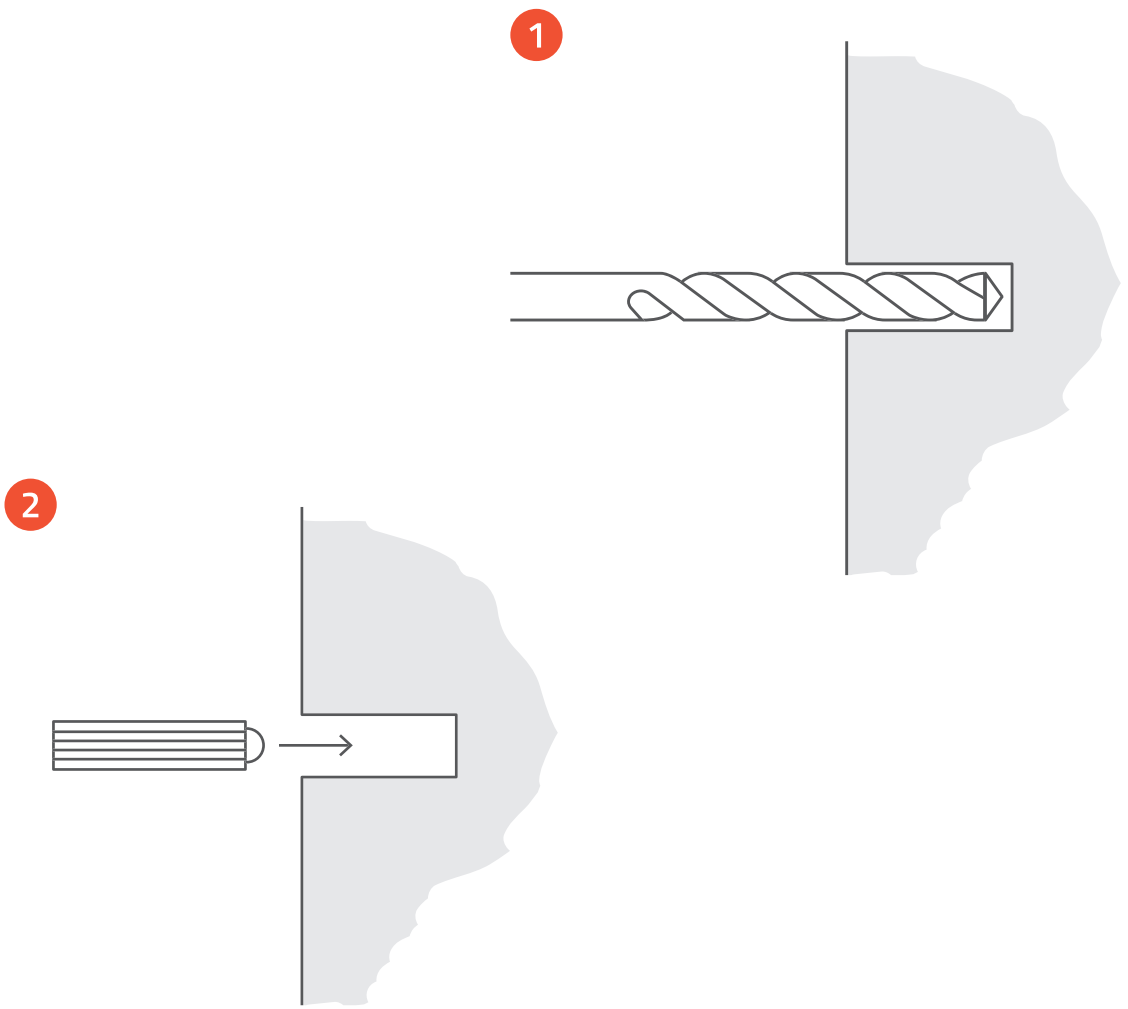

4. Screw the magnetic mount in place.

Fixez la vis. Laissez suffisamment d'espace entre la tête de vis et le mur pour que le support puisse s'insérer entre les deux. / Ziehen Sie die Schraube fest. Lassen Sie zwischen dem Schraubenkopf und der Wand genügend Platz, damit die Halterung dazwischen passt. / Sujete el tornillo. Deje suficiente espacio entre la cabeza de tornillo y la pared para que el soporte quepa en el medio. / Fissare la vite. Lasciare abbastanza spazio tra la testa della vite e la parete per il supporto da inserire nel mezzo. / Bevestig de schroef. Laat voldoende ruimte tussen de schroefkop en de muur zodat de houder ertussen past.

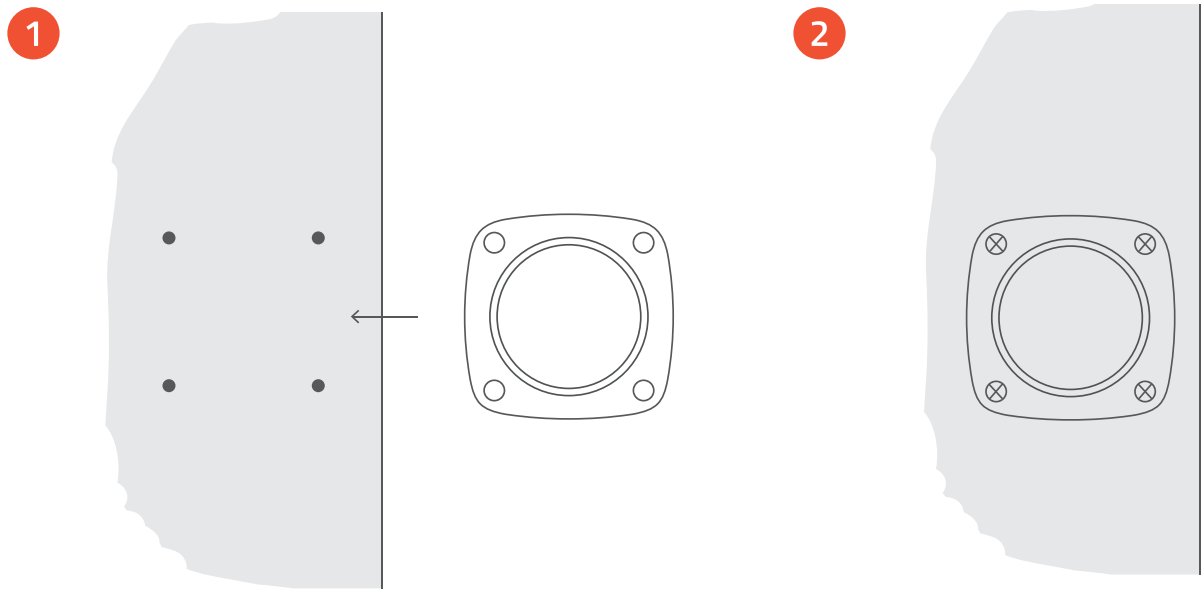

5. Place the camera on the magnetic mount, it will magnetically snap into place.

Placez l'appareil photo sur le support magnétique, il s'enclenchera magnétiquement. / SSetzen Sie die Kamera auf die Magnethalterung, sie rastet magnetisch ein. / Coloca la cámara en el soporte magnético, encajará magnéticamente en su sitio. / Posizionare la fotocamera sul supporto magnetico, che scatterà magneticamente in posizione. / PPlaats de camera op de magnetische houder, deze klikt magnetisch vast.

Fixed screw swivel mount

Montage pivotant à vis fixe / Feste Schraub-Schwenkhalterung / Montaje giratorio de tornillo fijo / Supporto girevole a vite fisso / Vaste schroef draaibare bevestiging

1. Check if the location is in range of your wifi network. You can do this by going to the camera in the Hombli app and check if you have a live feed and control.

Vérifiez que l'emplacement est à portée de votre réseau wifi. Vous pouvez le faire en accédant à la caméra dans l'application Hombli et en vérifiant si vous disposez d'un flux en direct et d'un contrôle. / Prüfen Sie, ob sich der Standort in Reichweite Ihres WLAN-Netzwerks befindet. Sie können dies tun, indem Sie die Kamera in der Hombli App aufrufen und prüfen, ob Sie eine Live-Übertragung und Kontrolle haben. / Comprueba si la ubicación está dentro del alcance de tu red wifi. Para ello, ve a la cámara en la aplicación Hombli y comprueba si tienes señal en directo y control. / Controlla se la posizione è nel raggio d'azione della tua rete wifi. Puoi farlo andando alla fotocamera nell'app Hombli e controlla se hai un feed e un controllo dal vivo. / Controleer of de locatie binnen het bereik van je wifi-netwerk is. Je kunt dit doen door naar de camera te gaan in de Hombli app en te controleren of je live feed en controle hebt.

2. Choose a mounting spot and check if the mount fits flush with the surface. Hold the mount in place and mark the middle of the 4 screw holes.

Choisissez un point de montage et vérifiez que le support s'adapte à la surface. Maintenez le support en place et marquez le milieu des 4 trous de vis. / Wählen Sie einen Montageort und prüfen Sie, ob die Halterung bündig mit der Oberfläche abschließt. Halten Sie die Halterung in Position und markieren Sie die Mitte der 4 Schraubenlöcher. / Elige un punto de montaje y comprueba si el soporte encaja a ras de la superficie. Sujeta el soporte en su sitio y marca el centro de los 4 orificios para tornillos. / Scegli un punto di montaggio e controlla se il supporto si adatta perfettamente alla superficie. Tenere il supporto in posizione e segnare il centro dei 4 fori per viti. / Kies een montageplek en controleer of de steun vlak op het oppervlak past. Houd de steun op zijn plaats en markeer het midden van de 4 schroefgaten.

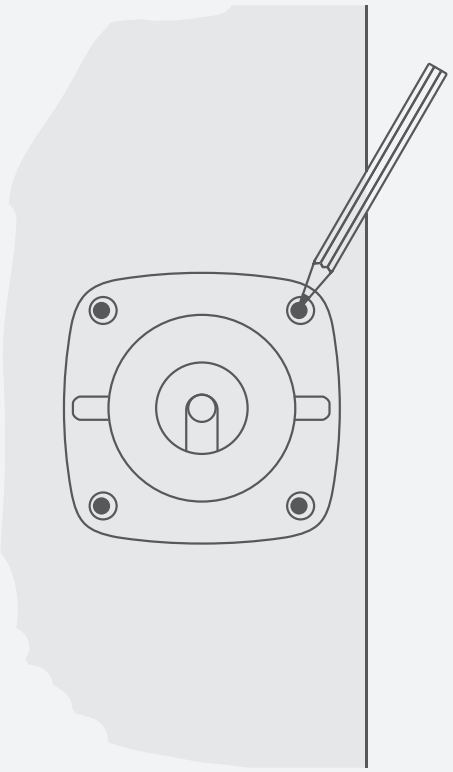

3. Drill 4x 6mm Ø holes of 30mm deep at the marked spots and insert the wall plugs.

Percez 4 trous de 6 mm de diamètre et de 25 mm de profondeur aux endroits marqués et insérez les chevilles. / Bohren Sie an den markierten Stellen 4x Löcher mit Ø 6 mm und 25 mm Tiefe und setzen Sie die Dübel ein. / Taladra 4 agujeros de 6 mm de diámetro y 25 mm de profundidad en los puntos marcados e inserta los tacos. / Praticare 4 fori Ø da 6 mm di profondità 25 mm nei punti contrassegnati e inserire i tasselli. / Boor 4x 6mm Ø gaten van 25mm diep op de gemarkeerde plekken en steek de muurpluggen erin.

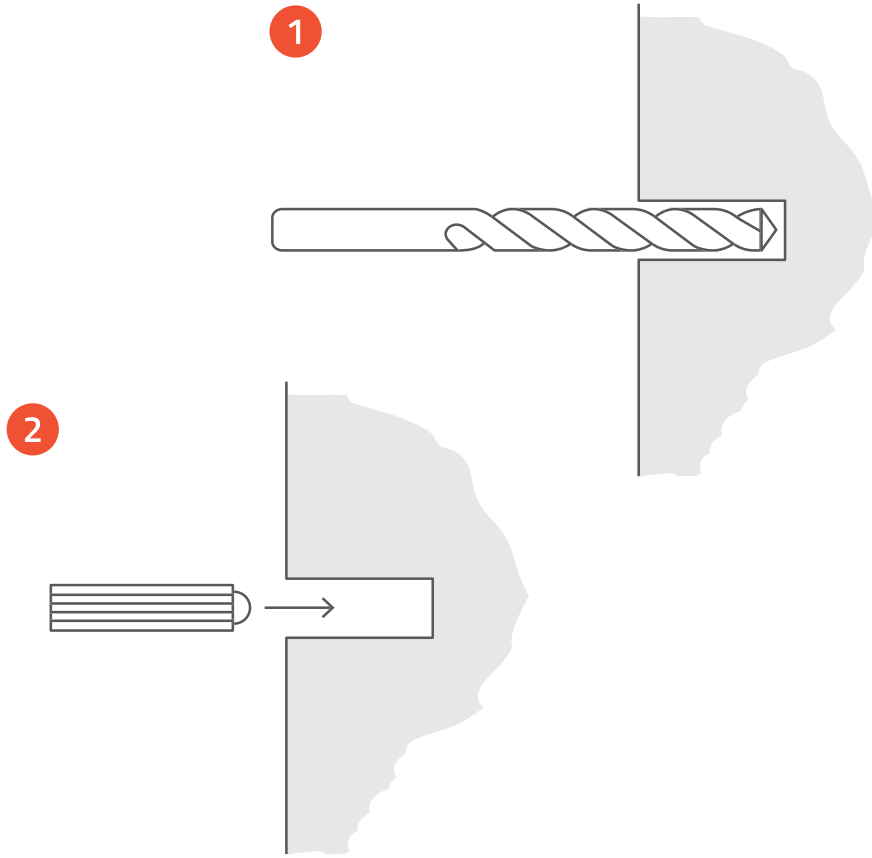

4. Screw the mount in place.

Vissez le support en place. / Schrauben Sie die Halterung fest. / Atornilla el soporte. / Avvitare il supporto in posizione. / Schroef de steun op zijn plaats.

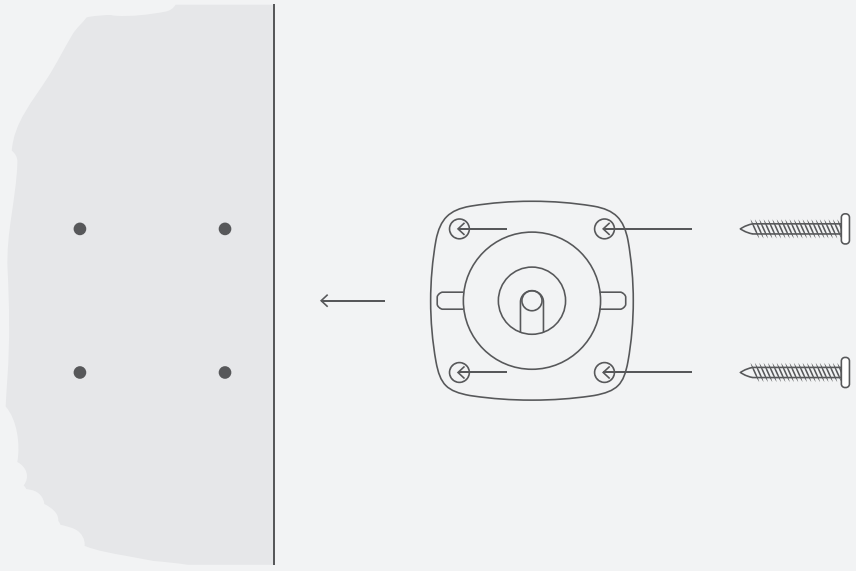

5. Rotate the metal ball joint in such a way that the hole in the ball is visible and facing downward (See image). If this is difficult to do, you can loosen the ring a little.

Vissez la caméra et tournez la boule et la vis de manière que le trou de la boule soit visible et que la vis puisse s'incliner vers le bas (voir l'image). Si cela s'avère difficile, vous pouvez desserrer légèrement la bague. / Schrauben Sie die Kamera an und drehen Sie die Kugel und die Schraube so, dass das Loch in der Kugel sichtbar ist und die Schraube nach unten kippen kann (siehe Bild). Wenn dies schwierig ist, können Sie den Ring ein wenig lockern. / Atornille la cámara y gire la bola y el tornillo de forma que el orificio de la bola quede visible y el tornillo pueda inclinarse hacia abajo (véase la imagen). Si esto te resulta difícil, puedes aflojar un poco el anillo. / Avvitare la fotocamera e ruotare la sfera e avvitare in modo tale che il foro nella sfera sia visibile e in modo che la vite possa inclinarsi verso il basso (vedi immagine). Se questo è difficile da fare, puoi allentare un po 'l'anello. / Schroef de camera vast en draai de kogel en de schroef zodanig dat het gat in de kogel zichtbaar is en de schroef naar beneden kan kantelen (zie afbeelding). Als dit moeilijk gaat, kun je de ring iets losser draaien.

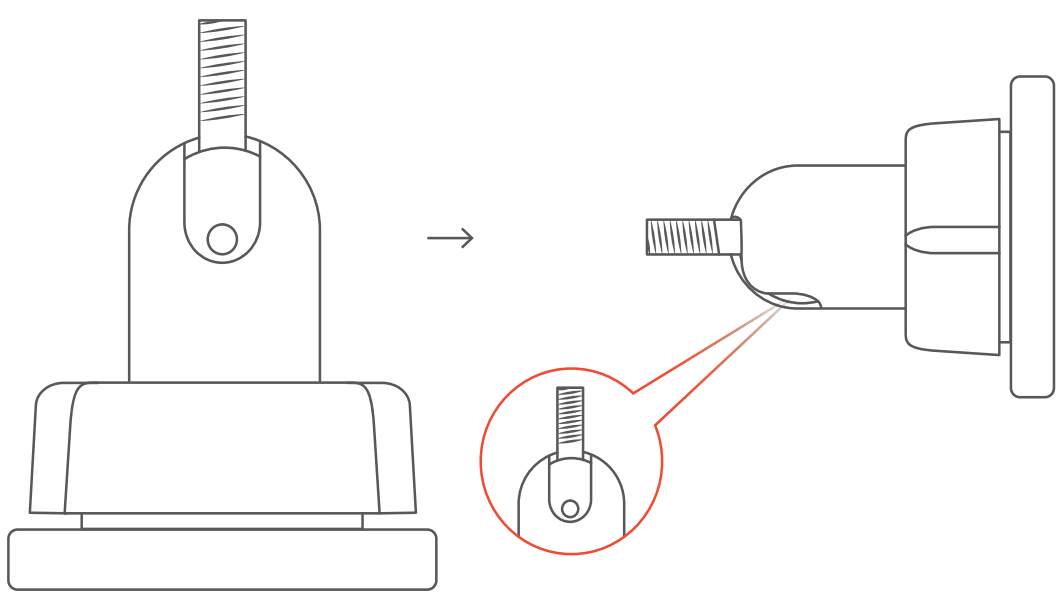

6. Insert the hex key in the hole to keep the ball joint in place and tightly screw the camera on the mount.

Insérez le tournevis dans le trou pour maintenir la boule en place et vissez fermement l'appareil photo sur la monture. / Stecken Sie den Schraubendreher in das Loch, um die Kugel in Position zu halten, und schrauben Sie die Kamera fest auf die Halterung. / Inserte el destornillador en el agujero para mantener la bola en su sitio y atornille firmemente la cámara en el soporte. / Inserire il cacciavite nel foro per mantenere la sfera in posizione e avvitare saldamente la fotocamera sul supporto. / Steek de schroevendraaier in het gat om de kogel op zijn plaats te houden en schroef de camera stevig op de mount.

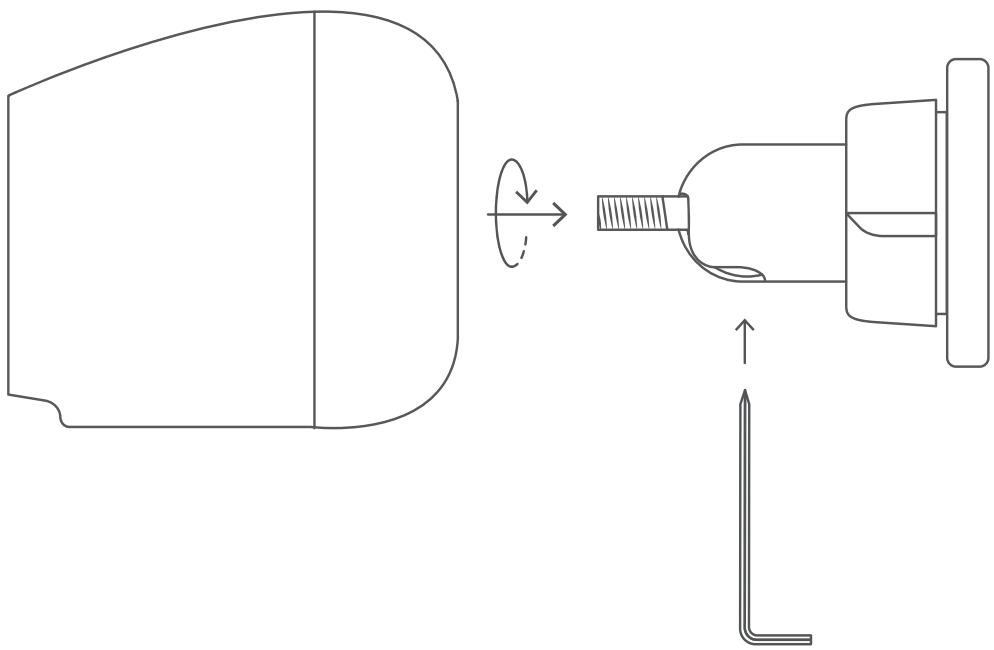

7. Remove the hex key from the hole and aim the camera the way you want it. Hold the camera steady and fully tighten the ring of the mount.

Retirez le tournevis du trou et orientez l'appareil photo comme vous le souhaitez. Maintenez l'appareil photo stable et serrez complètement la bague de la monture. / Entfernen Sie den Schraubendreher aus dem Loch und richten Sie die Kamera so aus, wie Sie sie haben möchten. Halten Sie die Kamera ruhig und ziehen Sie den Ring der Halterung vollständig fest. / Retira el destornillador del orificio y orienta la cámara como desees. Sujeta la cámara con firmeza y aprieta a fondo el anillo de la montura. / Rimuovere il cacciavite dal foro e puntare la fotocamera nel modo desiderato. Tenere ferma la fotocamera e stringere completamente l'anello del supporto. / Haal de schroevendraaier uit het gat en richt de camera zoals je wilt. Houd de camera stil en draai de ring volledig vast.

1

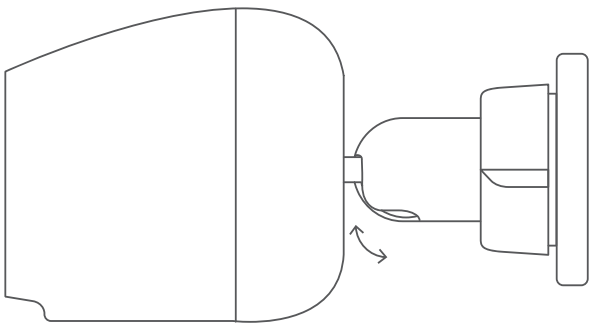

2

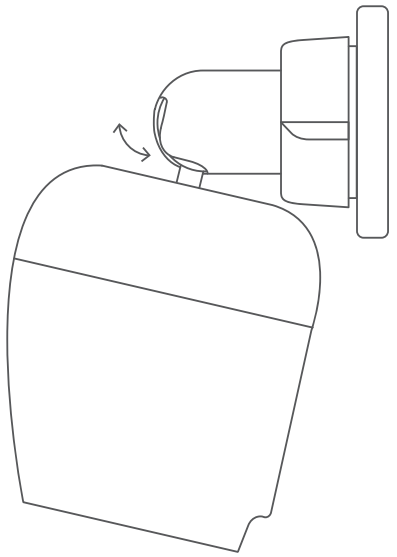

4. Recharging & battery life

To recharge the camera take it off the mount and use a USB type C cable and suitable charger. The USB charging port can be found on the bottom of the camera, beneath the silicone protective flap.

Note: *when the fixed screw swivel mount has been used, make sure to use the included screwdriver to hold the ball joint in place while unscrewing the camera.*

The battery lasts ~3 months when the camera turns on 12x in 24h. This is equal to 5 minutes of recording. However, factors like (colored) night vision settings & ambient temperature can reduce performance.

Tip: *you can also add the Hombli Solar Panel – 3W to improve battery life or go to our support page,* ***support.hombli.com****, to find tips and tricks on improving the battery life of the camera.*

Recharge

Pour recharger l'appareil photo, retirez-le du support et utilisez un chargeur et un câble USB de type C. Le port de chargement USB se trouve sous l'appareil photo, sous le rabat de protection en silicone.

Remarque: *lorsque le support pivotant à vis fixe a été utilisé, assurez-vous d'utiliser le tournevis inclus pour maintenir la rotule en place tout en dévissant la caméra.*

La batterie dure environ 3 mois lorsque l'appareil photo est allumé 12 fois en 24 heures. Cela correspond à 5 minutes d'enregistrement. Cependant, des facteurs tels que les paramètres de vision nocturne (colorés) et la température ambiante peuvent réduire les performances.

Conseil *: vous pouvez également ajouter le panneau solaire Hombli - 3W pour améliorer l'autonomie de la batterie ou consulter notre page d'assistance,* ***support.hombli.com****, pour trouver des conseils et des astuces sur l'amélioration de l'autonomie de la batterie de l'appareil photo.*

Aufladen

Nehmen Sie die Kamera zum Aufladen von der Halterung ab und verwenden Sie ein USB-Typ-C-Ladegerät und -Kabel. Der USB-Ladeanschluss befindet sich an der Unterseite der Kamera unter der Silikonschutzklappe.

Hinweis: *Wenn die Schwenkhalterung mit fester Schraube verwendet wurde, stellen Sie sicher, dass Sie den mitgelieferten Schraubendreher verwenden, um das Kugelgelenk beim Abschrauben der Kamera an Ort und Stelle zu halten.*

Die Batterie hält ca. 3 Monate, wenn die Kamera innerhalb von 24 Stunden 12 Mal eingeschaltet wird. Dies entspricht einer Aufnahmezeit von 5 Minuten. Allerdings können Faktoren wie (farbige) Nachtsichteinstellungen und die Umgebungstemperatur die Leistung verringern.

Tipp*: Sie können auch das Hombli Solarpanel - 3W hinzufügen, um die Akkulaufzeit zu verlängern, oder unsere Support-Seite* ***support.hombli.com*** *besuchen, um Tipps und Tricks zur Verbesserung der Akkulaufzeit der Kamera zu erhalten.*

Recarga

Para recargar la cámara, quítela del soporte y utilice un cargador y un cable USB tipo C. El puerto de carga USB se encuentra en la parte inferior de la cámara, debajo de la solapa protectora de silicona.

Nota: *cuando se haya utilizado el soporte giratorio de tornillo fijo, asegúrese de utilizar el destornillador incluido para mantener la rótula en su lugar mientras desenrosca la cámara.*

La batería dura unos 3 meses si la cámara se enciende 12 veces en 24 horas. Esto equivale a 5 minutos de grabación. Sin embargo, factores como la configuración (en color) de la visión nocturna y la temperatura ambiente pueden reducir el rendimiento.

Consejo*: también puedes añadir el Hombli Solar Panel - 3W para mejorar la duración de la batería o ir a nuestra página de soporte,* ***support.hombli.com****, para encontrar consejos y trucos sobre cómo mejorar la duración de la batería de la cámara.*

Ricarica

Per ricaricare la fotocamera, toglierla dal supporto e utilizzare un caricabatterie e un cavo USB di tipo C. La porta di ricarica USB si trova nella parte inferiore della fotocamera, sotto lo sportellino protettivo in silicone.

Nota: *quando è stato utilizzato il supporto girevole a vite fisso, assicurarsi di utilizzare il cacciavite incluso per tenere il giunto sferico in posizione mentre si svita la fotocamera.*

La batteria dura circa 3 mesi quando la telecamera si accende 12 volte in 24 ore. Ciò equivale a 5 minuti di registrazione. Tuttavia, fattori come le impostazioni della visione notturna (colorata) e la temperatura ambiente possono ridurre le prestazioni.

***Suggerimento**: è possibile aggiungere il pannello solare Hombli da 3W per migliorare la durata della batteria o visitare la nostra pagina di supporto, s**upport.hombli.com**, per trovare suggerimenti e trucchi su come migliorare la durata della batteria della fotocamera.*

Opladen

Om de camera op te laden, haalt u deze van de houder en gebruikt u een USB type C-oplader en -kabel. De USB-oplaadpoort bevindt zich aan de onderkant van de camera, onder de siliconen beschermklep.

***Opmerking:** wanneer de vaste schroefdraaibevestiging is gebruikt, moet u de meegeleverde schroevendraaier gebruiken om het kogelgewricht op zijn plaats te houden tijdens het losdraaien van de camera.*

De batterij gaat ~3 maanden mee als de camera 12x aangaat in 24 uur. Dit staat gelijk aan 5 minuten opnemen. Factoren zoals (gekleurde) nachtzichtinstellingen & omgevingstemperatuur kunnen de prestaties echter verminderen.

***Tip**: je kunt ook het Hombli Zonnepaneel - 3W toevoegen om de levensduur van de batterij te verbeteren of ga naar onze ondersteuningspagina, **support.hombli.com**, voor tips en trucs om de levensduur van de batterij van de camera te verbeteren.*

5. Connect to Google and Alexa optional

The Battery Cam is compatible with Google Assistant and Amazon Alexa speakers.

Check out our installation guides and instruction videos to learn how to connect them.





Do you want to stream camera footage from the Battery Cam to the Google Nest Hub or Amazon Echo Show? Activate this feature at **hombli.com/activate**

**Requires a small one-time fee.*

Connectez-vous avec Google et Alexa (facultatif)

La Battery Cam est compatible avec les locuteurs de Google Assistant et Amazon Alexa. Consultez les guides d'installation et les vidéos explicatives sur notre site web pour savoir comment procéder. Vous souhaitez diffuser des images de la Battery Cam sur Google Nest Hub ou Amazon Echo Show ? Activez cette fonction via ***hombli.com/activate***

**Il faut payer une petite redevance unique.*

Verbinden Sie sich mit Google und Alexa (optional)

Die Battery Cam ist kompatibel mit Google Assistant und Amazon Alexa Smart-Lautsprechern. Sehen Sie sich unsere Anleitungen zur Einrichtung und die entsprechenden Anleitungsvideos an, um zu sehen, wie dies funktioniert. Möchten Sie die Kameraaufnahmen der Battery Cam zu einem Google Nest Hub oder Amazon Echo Show streamen? Aktivieren Sie dies via ***hombli.com/activate***

**Es wird eine geringe einmalige Gebühr erhoben.*

Conéctate a Google y Alexa (opcional)

Hombli Battery Cam es compatible con los altavoces de Google Assistant y de Amazon Alexa. Consulte nuestras guías de instalación y nuestros tutoriales para saber cómo conectarlos. ¿Quiere transmitir los vídeos de la cámara de su Battery Cam a Google Nest Hub o Amazon Echo Show? Activa esa función aquí: ***hombli.com/activate***

**Requiere una pequeña cuota única.*

Connettiti a Google e Alexa (opzionale)

*Hombli Battery Cam è compatibile con gli speaker di Google Assistant e Amazon Alexa. Consulta le nostre guide all'installazione e i nostri video tutorial per scoprire come connetterli. Vuoi trasmettere in streaming i filmati della telecamera dello Battery Cam a Google Nest Hub o Amazon Echo Show? Attiva la funzione qui: h****ombli.com/activate***

**Richiede un piccolo contributo una tantum.*

Verbinden met Google en Alexa (optioneel)

De Battery Cam is compatibel met Google Assistant en Amazon Alexa speakers. Check de installatiegidsen en instructievideo's op onze website om te zien hoe je dit doet. Wil je camerabeelden van de Battery Cam streamen naar de Google Nest Hub of Amazon Echo Show? Activeer dit via ***hombli.com/activate***

**Verplicht een klein eenmalig bedrag.*

Watch video: hombli.com/activate

6. Local and cloud storage optional

It is possible to insert a microSD Card of up to 256GB in the camera to locally store your automated recordings. This will enable you to play them back. Alternatively, you can use the cloud storage feature. You can find this in the Hombli app at the camera screen. Simply follow the steps in the app to activate it.

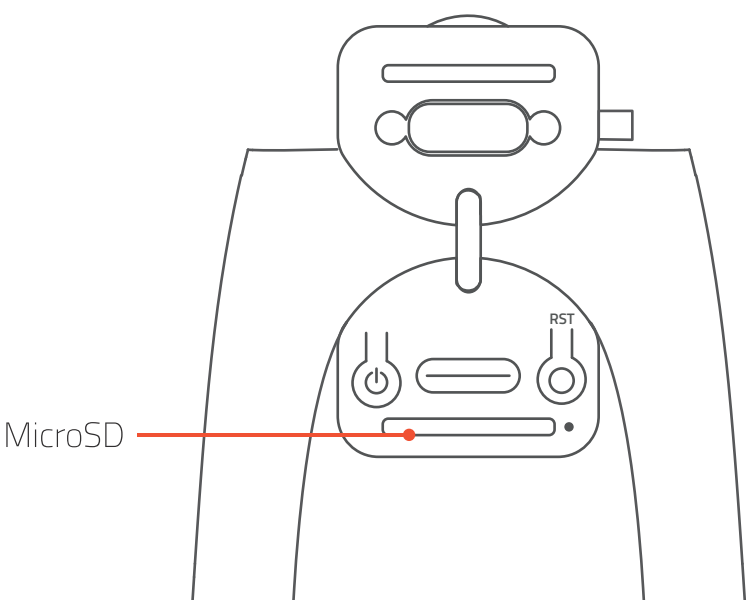

Stockage local et nuage

Il est possible d'insérer une carte microSD d'une capacité maximale de 256 GB dans la caméra pour stocker localement vos enregistrements automatisés. Vous pourrez ainsi les lire. Vous pouvez également utiliser la fonction de stockage dans le nuage. Vous la trouverez dans l'application Hombli sur l'écran de la caméra. Suivez simplement les étapes de l'application pour l'activer.

Lokaler und Cloud-Speicher

Es ist möglich, eine microSD-Karte mit bis zu 256 GB in die Kamera einzulegen, um Ihre automatischen Aufnahmen lokal zu speichern. So können Sie sie wiedergeben. Alternativ können Sie auch die Cloud-Speicherfunktion nutzen. Diese finden Sie in der Hombli App auf dem Kamerabildschirm. Folgen Sie einfach den Schritten in der App, um sie zu aktivieren.

Almacenamiento local y en la nube

Es posible insertar una tarjeta microSD de hasta 256 GB en la cámara para almacenar localmente sus grabaciones automatizadas. Esto te permitirá reproducirlas. Alternativamente, puedes utilizar la función de almacenamiento en la nube. La encontrarás en la aplicación Hombli, en la pantalla de la cámara. Simplemente sigue los pasos de la aplicación para activarla.

Archiviazione locale e cloud

È possibile inserire una scheda microSD fino a 256 GB nella fotocamera per memorizzare localmente le registrazioni automatizzate. Ciò ti consentirà di riprodurli. In alternativa, è possibile utilizzare la funzione di archiviazione cloud. Puoi trovarlo nell'app Hombli sullo schermo della fotocamera. Segui semplicemente i passaggi nell'app per attivarlo.

Lokale en cloudopslag

Het is mogelijk om een microSD-kaart van maximaal 256 GB in de camera te plaatsen om je geautomatiseerde opnames lokaal op te slaan. Zo kun je ze afspelen. Je kunt ook de cloudopslagfunctie gebruiken. Je vindt deze in de Hombli app op het camerascherm. Volg gewoon de stappen in de app om het te activeren.

7. Maintenance

The Hombli Battery Cam does not need much maintenance, but we do recommend cleaning it every time you recharge it, since you already took it down. Simply use a damp soft cloth and mild cleaning agent to wipe it down. Especially cleaning the front will make certain that you will always have a clear image.

Entretien

La Hombli Battery Cam n'a pas besoin de beaucoup d'entretien, mais nous vous recommandons de la nettoyer chaque fois que vous la rechargez, car vous l'avez déjà démontée. Utilisez simplement un chiffon doux humide et un agent de nettoyage doux pour l'essuyer. Surtout le nettoyage de l'avant vous assurera que vous aurez toujours une image claire.

Wartung

Die Hombli Battery Cam benötigt nicht viel Wartung, aber wir empfehlen, sie bei jedem Aufladen zu reinigen, da Sie sie bereits abgebaut haben. Verwenden Sie einfach ein feuchtes, weiches Tuch und ein mildes Reinigungsmittel, um es abzuwischen. Vor allem die Reinigung der Front sorgt dafür, dass Sie immer ein klares Bild haben.

Mantenimiento

La Hombli Battery Cam no necesita mucho mantenimiento, pero sí recomendamos limpiarla cada vez que la recargues, ya que ya la desmontaste. Simplemente use un paño suave húmedo y un agente de limpieza suave para limpiarlo. Especialmente la limpieza del frente asegurará que siempre tendrá una imagen clara.

Manutenzione

La Hombli Battery Cam non ha bisogno di molta manutenzione, ma ti consigliamo di pulirla ogni volta che la ricarichi, poiché l'hai già rimossa. Basta usare un panno morbido umido e un detergente delicato per pulirlo. Soprattutto la pulizia della parte anteriore farà in modo di avere sempre un'immagine chiara.

Onderhoud

De Hombli Battery Cam heeft niet veel onderhoud nodig, maar we raden wel aan om hem elke keer dat je hem oplaadt schoon te maken, omdat je hem al hebt verwijderd. Gebruik gewoon een vochtige zachte doek en een mild reinigingsmiddel om het af te vegen. Vooral het schoonmaken van de voorkant zorgt ervoor dat je altijd een duidelijk beeld hebt.

8. Troubleshooting

Many problems can be solved by resetting the camera and connecting it to the Hombli app again. Reset the camera by pressing the button underneath the flap of the camera for 5 seconds. The camera will make a sound to confirm the reset.

Do you have any questions about the Hombli Battery Cam or are you running into some issues? Then you can find answers to Frequently Asked Questions (FAQ) and other issues in our online guides at **support.hombli.com**

Dépannage

De nombreux problèmes peuvent être résolus en réinitialisant l'appareil photo et en le connectant à nouveau à l'application Hombli. Pour savoir comment procéder, reportez-vous au chapitre 1. Vous trouverez notre Foire aux questions (FAQ) et nos guides en ligne sur ***support.hombli.com***

Fehlerbehebung

Viele Probleme lassen sich lösen, indem Sie die Kamera zurücksetzen und erneut mit der Hombli App verbinden. Eine Anleitung dazu finden Sie in Kapitel 1. Unsere häufig gestellten Fragen (FAQ) und Online-Anleitungen finden Sie unter ***support.hombli.com***

Solución de problemas

Muchos problemas pueden solucionarse reiniciando la cámara y conectándola de nuevo a la aplicación Hombli. Para obtener instrucciones sobre cómo hacerlo, consulta el capítulo 1. Puedes encontrar nuestras preguntas frecuentes (FAQ) y guías online en ***support.hombli.com***

Risoluzione dei problemi

Molti problemi possono essere risolti ripristinando la fotocamera e collegandola nuovamente all'app Hombli. Per istruzioni su come eseguire questa operazione, consulta il capitolo 1. Puoi trovare le nostre domande frequenti (FAQ) e le guide online su ***support.hombli.com***

Problemenoplossen

Veel problemen kunnen worden opgelost door de camera te resetten en opnieuw te verbinden met de Hombli app. Kijk in hoofdstuk 1 voor instructies over hoe je dit moet doen. Je vindt onze Veelgestelde vragen (FAQ) en online gidsen op ***support.hombli.com***

9. Warnings and safety instructions

Only use this product in the ways described in this manual.

Be aware of the local privacy rules and regulations. Often times it is prohibited to record anything in a public space. Neither is it allowed to record (part of) other people's private property, without their consent.

Do not use the camera below -20 °C or above 50 °C.
Do NOT submerge the camera in water.
Do not alter the camera in any way.
Do not (try to) replace the battery inside.

If the product is defective, do not attempt to repair the device yourself. Contact the store where you bought it for advice, or contact us directly via support.hombli.com

Avertissements et consignes de sécurité

N'utilisez ce produit que de la manière décrite dans ce manuel.
Tenez compte des règles et réglementations locales en matière de protection de la vie privée. Il est souvent interdit d'enregistrer quoi que ce soit dans un espace public. Il est également interdit d'enregistrer (une partie) de la propriété privée d'autrui sans son consentement.

N'utilisez pas l'appareil photo à une température inférieure à -20 °C ou supérieure à 50 °C.
N'immergez PAS l'appareil photo dans l'eau.
Ne modifiez pas l'appareil photo de quelque manière que ce soit.
Ne remplacez pas (n'essayez pas de remplacer) la batterie à l'intérieur de l'appareil.

Si le produit est défectueux, n'essayez pas de le réparer vous-même. Contactez le magasin où vous l'avez acheté pour obtenir des conseils, ou contactez-nous directement via support.hombli.com

Warnhinweise und Sicherheitshinweise

Verwenden Sie dieses Produkt nur so, wie es in dieser Anleitung beschrieben ist.
Achten Sie auf die örtlichen Datenschutzbestimmungen und -vorschriften. In vielen Fällen ist es verboten, an einem öffentlichen Ort etwas aufzunehmen. Es ist auch nicht erlaubt, (Teile) des Privateigentums anderer Personen ohne deren Zustimmung aufzunehmen.

Verwenden Sie die Kamera nicht bei Temperaturen unter -20 °C oder über 50 °C.
Tauchen Sie die Kamera NICHT in Wasser ein.
Verändern Sie die Kamera nicht in irgendeiner Weise.
Versuchen Sie nicht, den Akku in der Kamera zu ersetzen.

Wenn das Produkt defekt ist, versuchen Sie nicht, das Gerät selbst zu reparieren. Wenden Sie sich an das Geschäft, in dem Sie es gekauft haben, oder kontaktieren Sie uns direkt über support.hombli.com

Advertencias e instrucciones de seguridad

Utilice este producto únicamente de la forma descrita en este manual.
Tenga en cuenta las normas y reglamentos locales sobre privacidad. A menudo está prohibido grabar cualquier cosa en un espacio público. Tampoco está permitido grabar (parte de) la propiedad privada de otras personas, sin su consentimiento.

No utilice la cámara a temperaturas inferiores a -20 °C ni superiores a 50 °C.
NO sumerja la cámara en agua.
No modifique la cámara de ninguna manera.
No sustituya (ni intente hacerlo) la batería interna.

Si el producto está defectuoso, no intente repararlo usted mismo. Póngase en contacto con la tienda donde lo compró para que le asesoren, o contacte directamente con nosotros a través de support.hombli.com

Avvertenze e istruzioni di sicurezza

Utilizzare questo prodotto solo nei modi descritti in questo manuale.
Essere consapevoli delle norme e dei regolamenti locali sulla privacy. Spesso è vietato registrare qualsiasi cosa in uno spazio pubblico. Né è consentito registrare (parte della) proprietà privata di altre persone, senza il loro consenso.

Non utilizzare la fotocamera a temperatura inferiore a -20 °C o superiore a 50 °C.
NON immergere la fotocamera in acqua.

Non alterare in alcun modo la fotocamera.
Non (provare a) sostituire la batteria all'interno.

Se il prodotto è difettoso, non tentare di riparare il dispositivo da soli. Contatta il negozio dove l'hai acquistato per un consiglio, oppure contattaci direttamente via support.hombli.com

Waarschuwingen en veiligheidsinstructies
Gebruik dit product alleen zoals beschreven in deze handleiding.
Wees je bewust van de lokale privacyregels en voorschriften. Vaak is het verboden om iets op te nemen in een openbare ruimte. Ook is het niet toegestaan om (een deel van) andermans privébezit op te nemen zonder hun toestemming.

Gebruik de camera niet onder -20 °C of boven 50 °C.
Dompel de camera NIET onder water.
Breng geen wijzigingen aan in de camera.
De batterij in de camera niet (proberen te) vervangen.

Probeer het apparaat niet zelf te repareren als het defect is. Neem contact op met de winkel waar je het hebt gekocht voor advies, of neem rechtstreeks contact met ons op via support.hombli.com

10. EU Declaration of Conformity

This device is in compliance with the essential requirements and other relevant provisions of the following EU Directives:

-Directive 2011/65/EU

-Directive 2014/53/EU

CE A copy of the EU Declaration of Conformity is available at **hombli.com/compliance**

Wireless RF mode frequency band: 2.4 to 2.483 GHz

Maximum transmitted power: 17.5 dBm

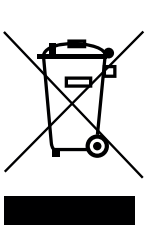

The WEEE symbol means that a device must be disposed of separately from general household waste. When a device reaches the end of its lifespan, it must be taken to a designated waste collection point for safe disposal or recycling. This conserves natural resources, protects human health and helps the environment. Details to this are defined by the national law of the respective country.

Déclaration de conformité de l'UE

Cet appareil est conforme aux exigences essentielles et aux autres dispositions pertinentes des directives européennes suivantes :

-Directive 2011/65/UE

-Directive 2014/53/UE

Une copie de la déclaration de conformité de l'UE est disponible sur le site ***hombli.com/compliance.***

Bande de fréquence du mode RF sans fil: 2.4 à 2.483 GHz

Puissance maximale transmise: 17.5 dBm

Le symbole DEEE signifie qu'un appareil doit être éliminé séparément des déchets ménagers généraux. Lorsqu'un appareil atteint la fin de sa durée de vie, il doit être déposé dans un point de collecte des déchets désigné pour être éliminé ou recyclé en toute sécurité. Cela permet de préserver les ressources naturelles, de protéger la santé humaine et de contribuer à la protection de l'environnement. Les détails sont définis par la législation nationale du pays concerné.

EU-Konformitätserklärung

Dieses Gerät stimmt mit den grundlegenden Anforderungen und anderen relevanten Bestimmungen der folgenden EU-Richtlinien überein:
-Richtlinie 2011/65/EU
-Richtlinie 2014/53/EU
Eine Kopie der EU-Konformitätserklärung finden Sie unter ***hombli.com/compliance***

Frequenzband für den drahtlosen RF-Modus: 2.4 bis 2.483 GHz
Maximale Sendeleistung: 17.5 dBm

Das WEEE-Symbol bedeutet, dass ein Gerät getrennt vom allgemeinen Hausmüll entsorgt werden muss. Wenn ein Gerät das Ende seiner Lebensdauer erreicht hat, muss es zur sicheren Entsorgung oder zum Recycling zu einer ausgewiesenen Sammelstelle gebracht werden. Dies schont die natürlichen Ressourcen, schützt die menschliche Gesundheit und hilft der Umwelt. Einzelheiten dazu werden durch das nationale Recht des jeweiligen Landes festgelegt.

Declaración de conformidad de la UE

Este dispositivo cumple los requisitos esenciales y otras disposiciones pertinentes de las siguientes Directivas de la UE:
-Directiva 2011/65/UE
-Directiva 2014/53/UE
Encontrará una copia de la Declaración de conformidad de la UE en ***hombli.com/compliance***

Banda de frecuencia del modo RF inalámbrico: 2.4 a 2.483 GHz
Potencia máxima transmitida: 17.5 dBm

El símbolo RAEE significa que un dispositivo debe desecharse por separado de la basura doméstica general. Cuando un dispositivo llega al final de su vida útil, debe llevarse a un punto de recogida de residuos designado para su eliminación segura o reciclaje. De este modo se conservan los recursos naturales, se protege la salud humana y se ayuda al medio ambiente. Los detalles al respecto los define la legislación nacional de cada país.

Dichiarazione di conformità UE

Questo dispositivo è conforme ai requisiti essenziali e alle altre disposizioni pertinenti delle seguenti direttive UE:
-Direttiva 2011/65/UE
-Direttiva 2014/53/UE
Una copia della Dichiarazione di Conformità UE è disponibile all'indirizzo ***hombli.com/compliance***

Banda di frequenza della modalità RF wireless: da 2.4 a 2.483 GHz
Potenza massima trasmessa: 17.5 dBm

Il simbolo RAEE indica che un dispositivo deve essere smaltito separatamente dai rifiuti domestici generici. Quando un dispositivo raggiunge la fine del suo ciclo di vita, deve essere portato in un punto di raccolta dei rifiuti designato per lo smaltimento o il riciclaggio sicuro. Questo preserva le risorse naturali, protegge la salute umana e aiuta l'ambiente. I dettagli sono definiti dalla legge nazionale del rispettivo paese.

EU Conformiteitsverklaring

Dit apparaat voldoet aan de essentiële eisen en andere relevante bepalingen van de volgende EU-richtlijnen:
-Richtlijn 2011/65/EU
-Richtlijn 2014/53/EU
Een kopie van de EU-verklaring van overeenstemming is beschikbaar op ***hombli.com/compliance.***

Frequentieband voor draadloze RF-modus: 2.4 tot 2.483 GHz
Maximaal uitgezonden vermogen: 17.5 dBm

Het WEEE-symbool betekent dat een apparaat apart van het normale huishoudelijke afval moet worden weggegooid. Wan-neer een apparaat het einde van zijn levensduur bereikt, moet het naar een aangewezen afvalverzamelpunt worden gebracht voor veilige verwijdering of recycling. Dit spaart natuurlijke hulpbronnen, beschermt de menselijke gezondheid en is goed voor het milieu. De details worden bepaald door de nationale wetgeving van het betreffende land.

Works on tuya

Designed by hombli

For more information go to:
hombli.com/tuya

Hombli is a Dutch brand

@hombli @homblismart @homblismart

Hombli © 2024 is
a brand of Avanca
International B.V.

Maanweg 174
2516AB The Hague
The Netherlands

+ 31 702 210 077
support@hombli.com