hombli

Compact Cam 2K Manual




hombli

Thanks for your purchase!

We know you feel safer already with our camera in your hands and that feeling will get better once it is in place. It will give you the confidence that your house is protected and that you are in control. Besides, the size of the camera helps you place it wherever you want, without you needing to turn your house upside down.

Need some extra help? Go to our support page online: **support.hombli.com**

Félicitations pour votre achat!

Nous savons que vous vous sentez déjà plus en sécurité avec notre appareil photo dans vos mains et que ce sentiment s'améliorera une fois qu'il sera en place. Cela vous donnera l'assurance que votre maison est protégée et que vous avez le contrôle. De plus, la taille de la caméra vous permet de la placer où vous le souhaitez, sans avoir à mettre votre maison sens dessus dessous. Besoin d'aide supplémentaire? Accédez à notre page d'assistance en ligne: ***support.hombli.com***

Herzlichen Glückwunsch zu Ihrem Kauf!

Wir wissen, dass Sie sich bereits sicherer fühlen, wenn Sie unsere Kamera in den Händen halten, und dieses Gefühl wird besser werden, sobald sie an Ort und Stelle ist. Es gibt Ihnen die Gewissheit, dass Ihr Haus geschützt ist und dass Sie die Kontrolle haben. Außerdem können Sie die Kamera aufgrund ihrer Größe überall dort anbringen, wo Sie möchten, ohne Ihr Haus auf den Kopf stellen zu müssen. Sie zusätzliche Hilfe? Gehen Sie online zu unserer Support-Seite: ***support.hombli.com***

¡Gracias por elegir Hombli!

Sabemos que ya se siente más seguro con nuestra cámara en sus manos y esa sensación mejorará una vez que esté en su lugar. Le dará la confianza de que su casa está protegida y que usted tiene el control. Además, el tamaño de la cámara te ayuda a colocarla donde quieras, sin necesidad de poner tu casa patas arriba. ¿Necesita ayuda adicional? Vaya a nuestra página de soporte en línea: ***support.hombli.com***

Grazie di aver scelto Hombli!

Sappiamo che ti senti già più sicuro con la nostra fotocamera in mano e quella sensazione migliorerà una volta che sarà a posto. Ti darà la sicurezza che la tua casa è protetta e che hai il controllo. Inoltre, le dimensioni della telecamera vi consentono di posizionarla ovunque vogliate, senza bisogno di mettere sottosopra la casa. Hai bisogno di ulteriore aiuto? Vai alla nostra pagina di supporto online: ***support.hombli.com***

Gefeliciteerd met je aankoop!

We weten dat je je al veiliger voelt met onze camera in je handen en dat gevoel zal beter worden als het eenmaal op zijn plaats zit. Het geeft je het vertrouwen dat je huis beschermd is en dat jij de touwtjes in handen hebt. Bovendien kun je de camera dankzij het formaat plaatsen waar je maar wilt, zonder dat je je huis overhoop hoeft te halen. Extra hulp nodig? Ga naar onze ondersteuningspagina online: ***support.hombli.com***

Support page: support.hombli.com

Content

1. Connect the Hombli Compact Cam to the Hombli app
2. Installation
3. Connect to Google and Alexa optional
4. Local and cloud storage optional
5. Maintenance
6. Troubleshooting
7. Warnings and safety instructions
8. EU Declaration of Conformity

Contenido

1. Conecte la Hombli Compact Cam a la aplicación Hombli
2. Instalación
3. Conéctate a Google y Alexa opcional
4. Almacenamiento local y en la nube opcional
5. Mantenimiento
6. Solución de problemas
7. Advertencias e instrucciones de seguridad
8. Declaración de conformidad de la UE

Contenu

1. Connectez la Hombli Compact Cam à l'application Hombli
2. Installation
3. Connectez-vous à Google et Alexa facultatif
4. Stockage local et cloud facultatif
5. Entretien
6. Dépannage
7. Avertissements et consignes de sécurité
8. Déclaration UE de conformité

Contenuto

1. Collegare Hombli Compact Cam all'app Hombli
2. Installazione
3. Connettiti a Google e Alexa opzionale
4. Archiviazione locale e cloud opzionale
5. Manutenzione
6. Risoluzione dei problemi
7. Avvertenze e istruzioni di sicurezza
8. Dichiarazione di conformità UE

Inhalt

1. Verbinden Sie die Hombli Compact Cam mit der Hombli App
2. Installation
3. Verbinden Sie sich mit Google und Alexa optional
4. Lokaler und Cloud-Speicher optional
5. Wartung
6. Fehlerbehebung
7. Warnhinweise und Sicherheitshinweise
8. EU-Konformitätserklärung

Inhoud

1. Verbind de Hombli Compact Cam met de Hombli app
2. Installatie
3. Verbinden met Google en Alexa optioneel
5. Lokale en cloudopslag optioneel
5. Onderhoud
6. Problemenoplossen
7. Waarschuwingen en veiligheidsinstructies
8. EU conformiteitsverklaring

What's in the box?

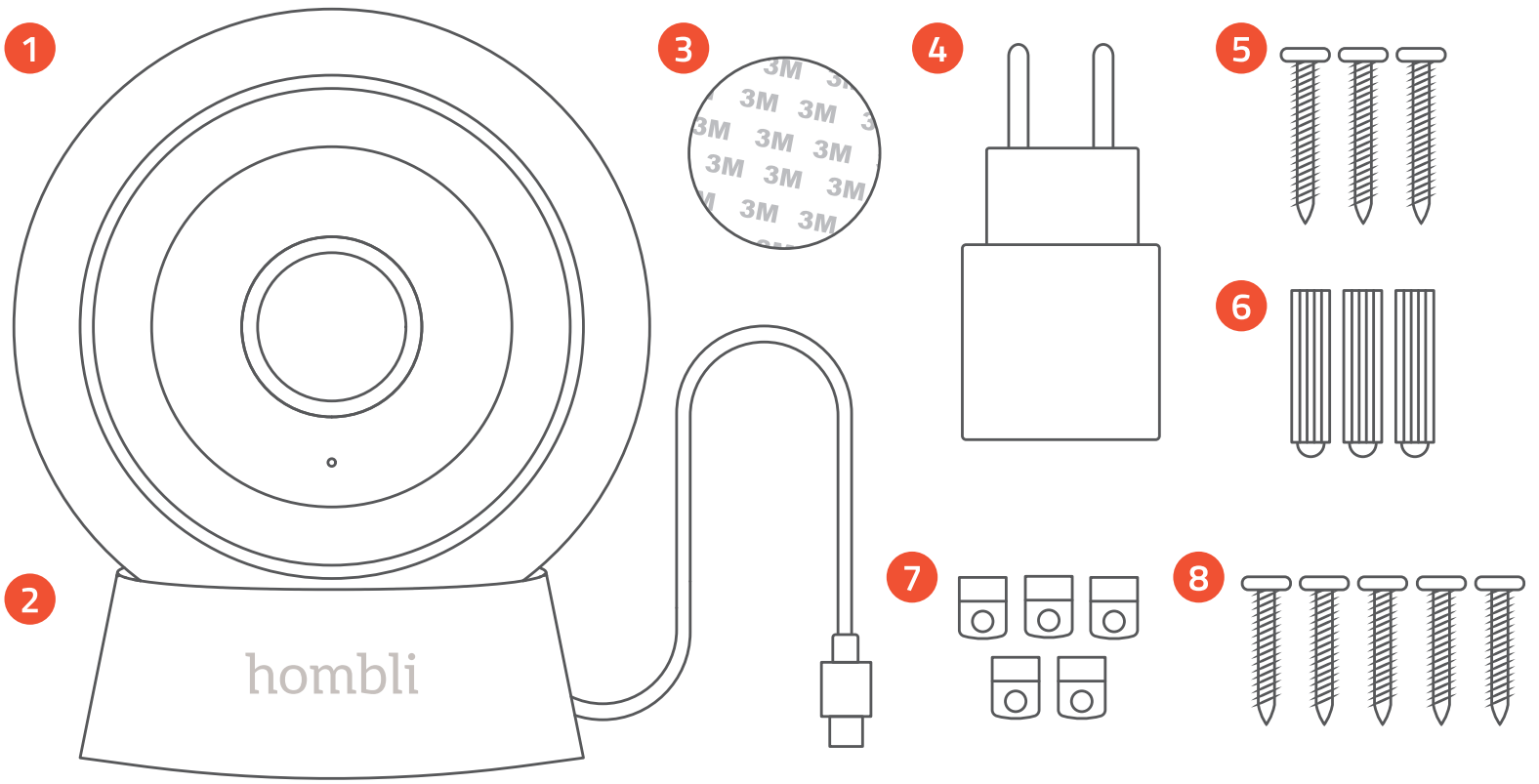

1. Hombli Compact Cam
2. Magnetic ball joint mount
3. Double-sided tape
4. USB type C adapter (5V 1A)
5. 3x Screw
6. 3x Wall plug
7. 5x Cable clips
8. 5x Screw

1. Connect the Hombli Compact Cam to the Hombli app

If this is your first time installing a Hombli product, please follow all steps below to set up your Compact Cam. Are you already familiar with Hombli? Then continue to step 1.4.

Connectez la Humbli Compact Cam à l'application Hombli

Si c'est la première fois que vous installez un produit Hombli, veuillez suivre toutes les étapes ci-dessous pour configurer votre Compact Cam Vous connaissez déjà le système Hombli ? Alors passez à l'étape 1.4.

Verbinden Sie Hombli Compact Cam mit der Hombli App

Falls Sie zum ersten Mal ein Hombli-Produkt installieren, befolgen Sie bitte alle nachstehenden Schritte, um Ihren Compact Cam einzurichten. Kennen Sie Hombli bereits? Fahren Sie dann mit Schritt 1.4 fort.

Conecte la Hombli Compact Cam a la aplicación Hombli.

Si es la primera vez que instala un producto Hombli, siga todos los pasos a continuación para configurar su Compact Cam. ¿Ya tiene familiaridad con Hombli? Entonces, continúe directamente con el paso 1.4.

Collegare Hombli Compact Cam all'app Hombli

Se è la prima volta che installi un prodotto Hombli, segui tutti i passaggi a continuazione per configurare il tuo Compact Cam. Conosci già Hombli? Vai direttamente al passaggio 1.4.

Verbind de Hombli Compact Cam met de Hombli app

Als dit de eerste keer is dat je een Hombli product installeert, volg dan alle onderstaande stappen om je Compact Cam in te stellen. Ben je al bekend met Hombli? Ga dan door naar stap 1.4.

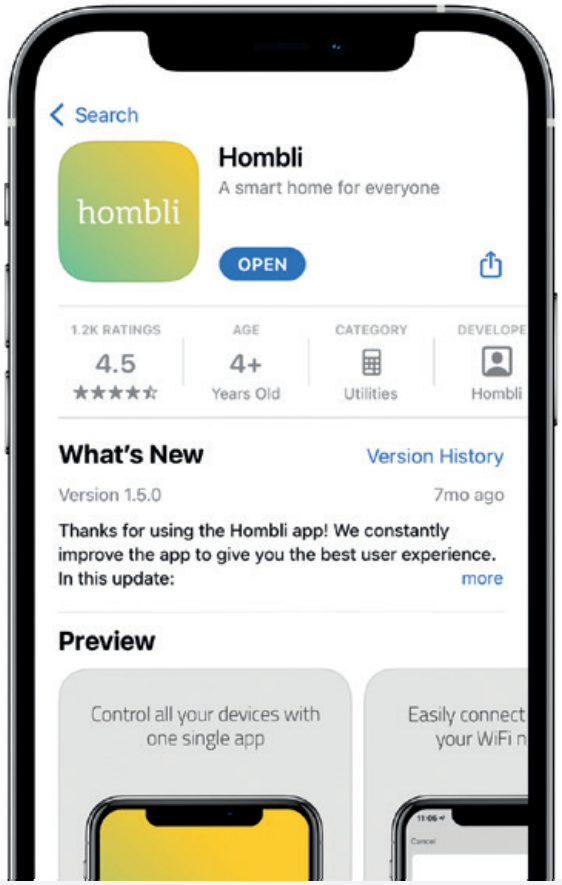

1.1 Download the Hombli App

Télécharger l'application Hombli / Laden Sie die Hombli App herunter / Descargue la app Hombli / Scarica l'app Hombli / Download de Hombli app

GET IT ON Google Play

Download on the App Store

1.2 Create an account and log in

Créer un compte et se connecter / Erstellen Sie ein Konto und melden Sie sich an / Cree una cuenta y inicie la sesión / Crea un account e effettua il log in / Maak een account aan en log in

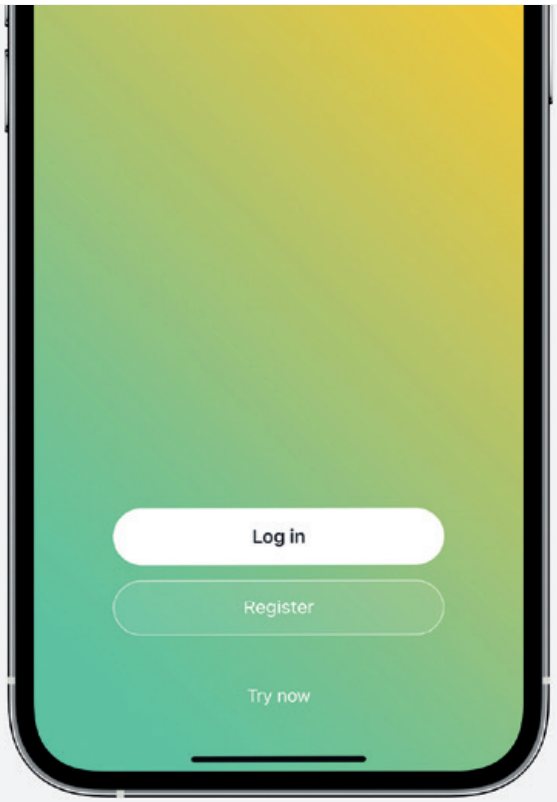

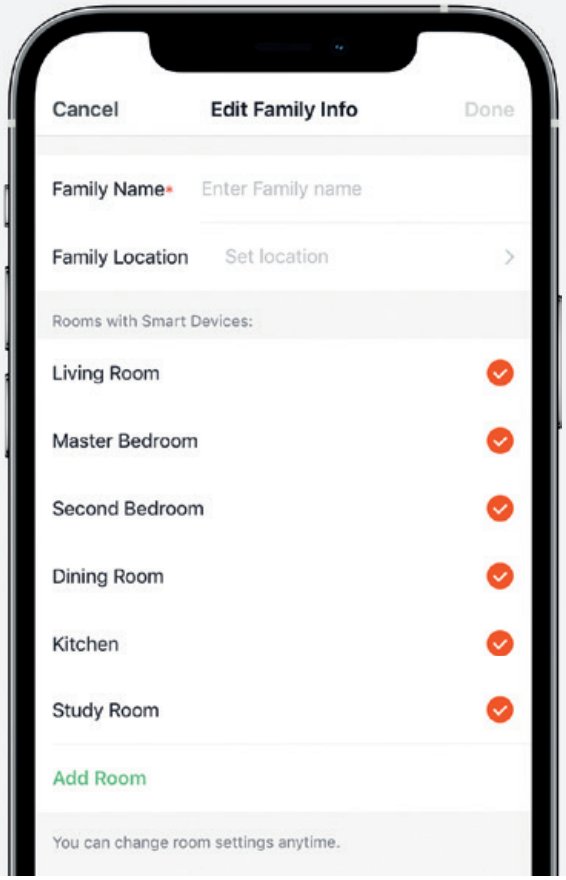

1.3 Create a family

Créer une famille / Erstellen Sie eine Familie / Cree un hogar / Crea una famiglia / Creëer een familie

1.4 Add a new product

Ajouter un nouveau produit / Fügen Sie ein neues Produkt hinzu / Añada un nuevo producto / Aggiungi un nuovo prodotto / Voeg een nieuw product toe

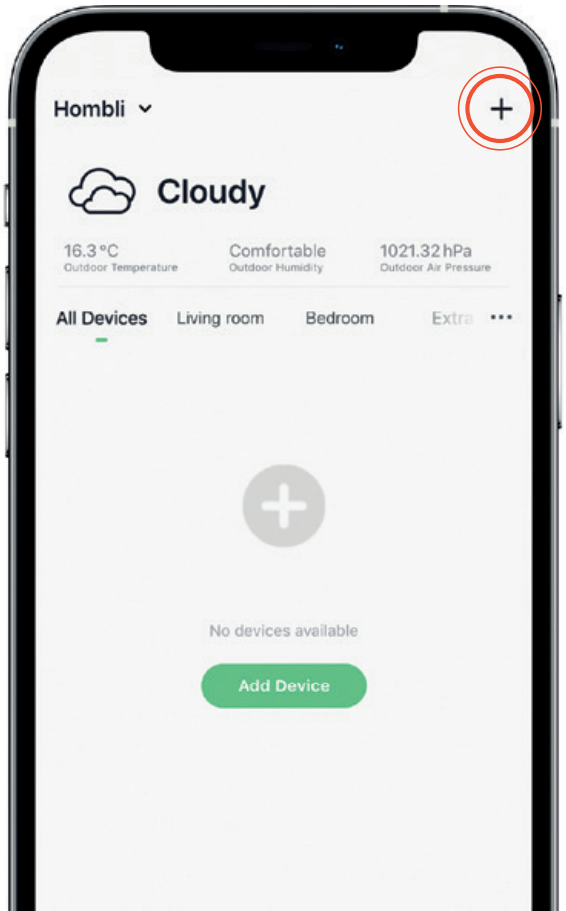

1.5 Select the Compact Cam from the Cameras category.

Sélectionner la Compact Cam dans la catégorie Caméras. / Wählen Sie die Compact Cam in der Kategorie „Kameras". / Seleccione Compact Cam (vídeoportero) en la categoría "Cámaras". / Seleziona Compact Cam dalla categoria "Telecamere". / Selecteer de Compact Cam in de categorie Camera's.

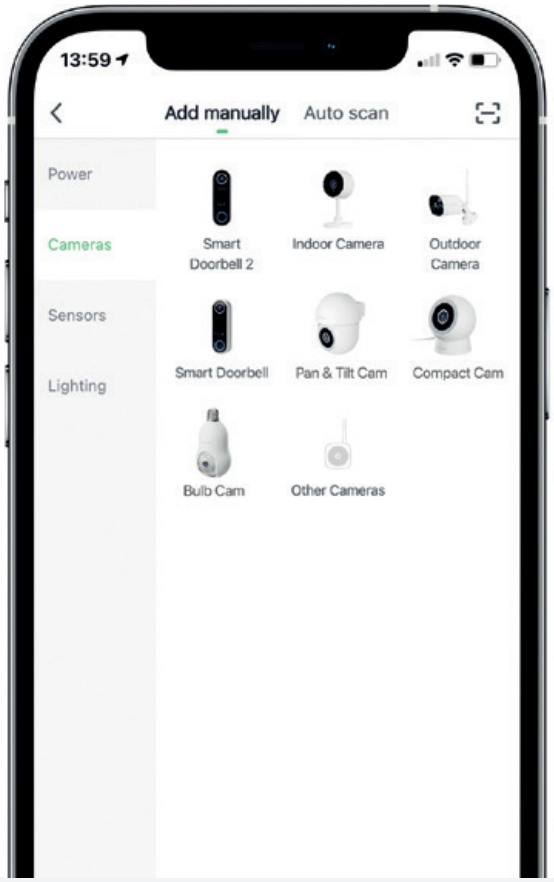

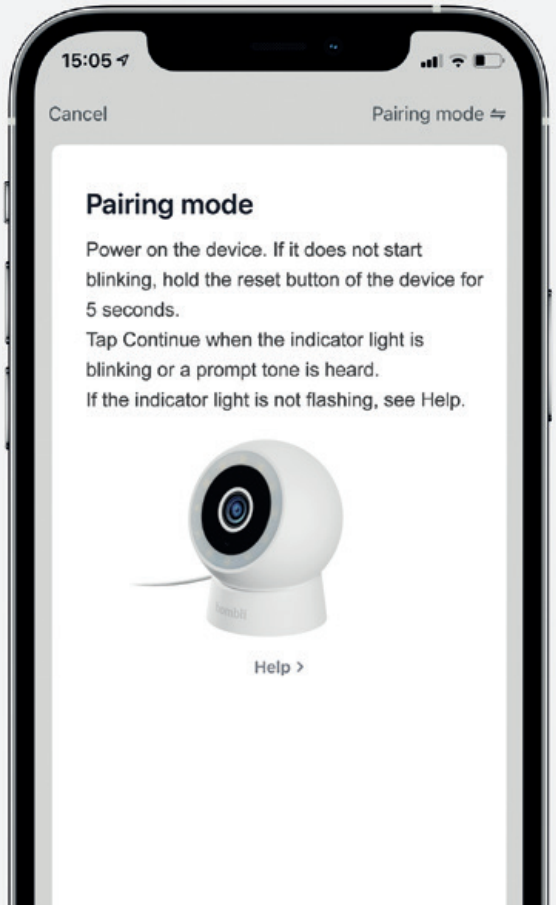

1.6 Plug the camera into the power socket. After 10 sec, a light begins flashing (if not, press and hold the reset button for 5 sec).

Branchez l'appareil sur la prise de courant. Après 10 secondes, un voyant lumineux commence à clignoter (si ce n'est pas le cas, appuyez sur le bouton de réinitialisation et maintenez-le enfoncé pendant 5 secondes). / Stecken Sie die Kamera in die Steckdose. Nach 10 Sekunden beginnt ein Licht zu blinken (falls nicht, drücken und halten Sie die Reset-Taste für 5 Sekunden). / Conecte la cámara a la toma de corriente. Transcurridos 10 segundos, la luz comenzará a parpadear (si no es así, mantenga pulsado el botón de reinicio durante 5 segundos). / Collegare la telecamera alla presa di corrente. Dopo 10 secondi, inizia a lampeggiare una luce di segnalazione (in caso contrario, tenere premuto il pulsante di reset per 5 secondi). / Steek de stekker van de camera in het stopcontact. Na 10 seconden begint er een lampje te knipperen (als dit niet het geval is, houdt u de resetknop 5 seconden ingedrukt).

1.7 Select the correct Wi-Fi network and enter the password.

Sélectionner le bon réseau Wi-Fi et saisir le mot de passe. / Wählen Sie das gewünschte WLAN-Netzwerk und geben Sie das Passwort ein. / Seleccione la red Wi-Fi correcta e introduzca la contraseña. / Seleziona la rete Wi-Fi corretta e inserisci la password. / Selecteer het juiste Wi-Fi netwerk en voer het wachtwoord in.

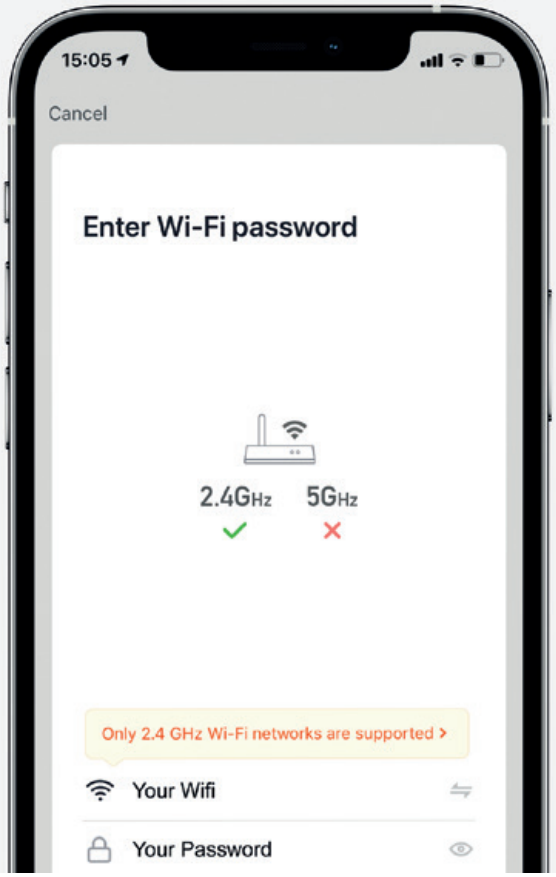

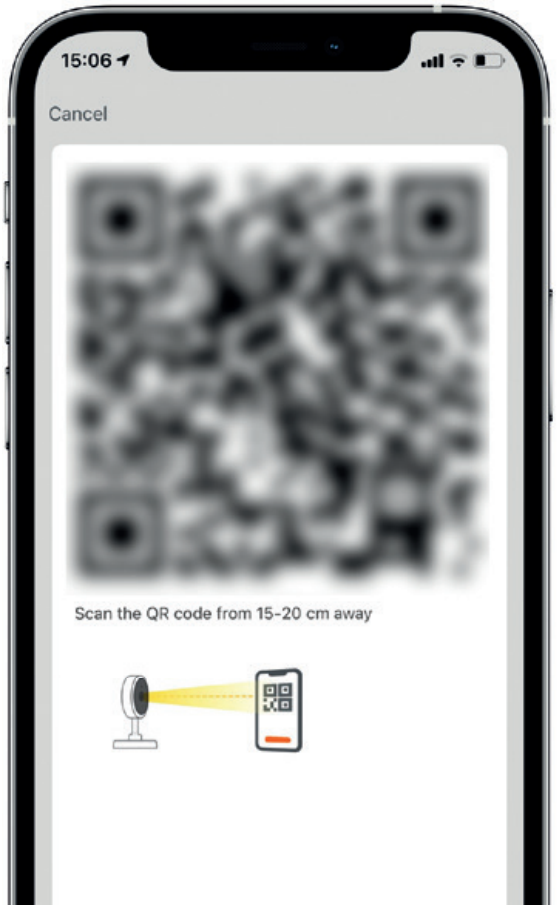

1.8 Scan the QR code that is shown on your phone with the camera of the Compact Cam.

Un QR-code s'affiche sur l'écran de votre téléphone. Scanner ce code en pointant la caméra de la Compact Cam sur l'écran du téléphone. / Scannen Sie den QR-Code, der auf Ihrem Smartphone erscheint, mit der Kamera der Compact Cam. / Escanee el código QR que aparece en la pantalla de su móvil con la cámara de tu Compact Cam. / Scansiona il codice QR che appare sul tuo telefono con la telecamera del tuo Compact Cam. / Op het scherm van je telefoon wordt een QR-code getoond. Scan deze code door de camera van de Compact Cam op het telefoonscherm te richten.

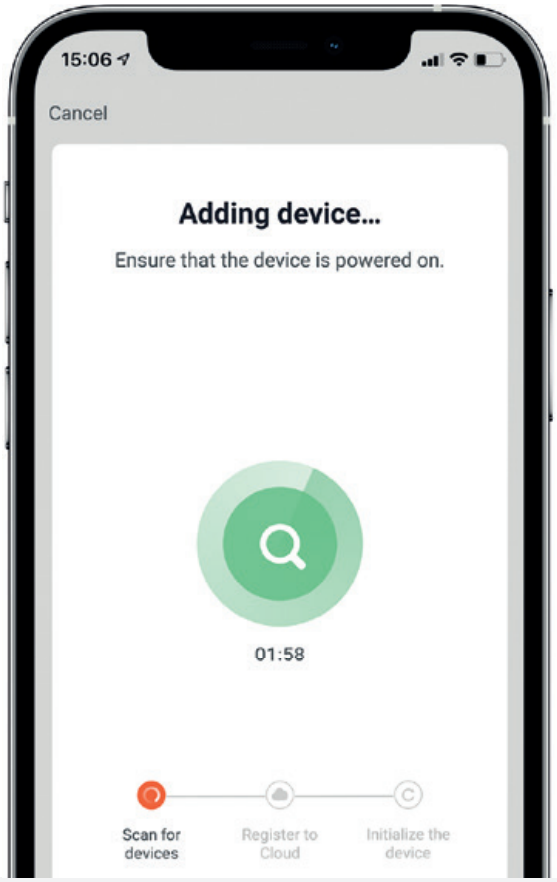

1.9 The Compact Cam plays a sound if you successfully scanned the QR code. It will now connect to your Wi-Fi network.

Le QR-code a été scanné avec succès lorsque vous entendez un son provenant de la Compact Cam. L'appareil va maintenant se connecter au réseau Wi-Fi. / Die Compact Cam spielt einen Ton ab, wenn der QR-Code erfolgreich gescannt wurde. Sie verbindet sich nun mit Ihrem WLAN-Netzwerk. / Si ha escaneado correctamente el código QR, el Compact Cam emitirá un sonido y se conectará a la red Wi-Fi. / Se hai scansionato correttamente il codice QR, il Compact Cam emetterà un segnale acustico. Si connetterà poi alla rete Wi-Fi. / De QR-code is succesvol gescand wanneer je een geluid uit de Compact Cam hoort komen. Het apparaat zal nu verbinding maken met het Wi-Fi netwerk.

1.10 Continue to the next screen and wait until the camera is paired.

Passez à l'écran suivant et attendez que l'appareil photo soit apparié. / Fahren Sie mit dem nächsten Bildschirm fort und warten Sie, bis die Kamera gekoppelt ist. / Continúe con la siguiente pantalla y espere hasta que la cámara esté emparejada. / Passare alla schermata successiva e attendere che la fotocamera venga accoppiata. / Ga door naar het volgende scherm en wacht tot de camera is gekoppeld.

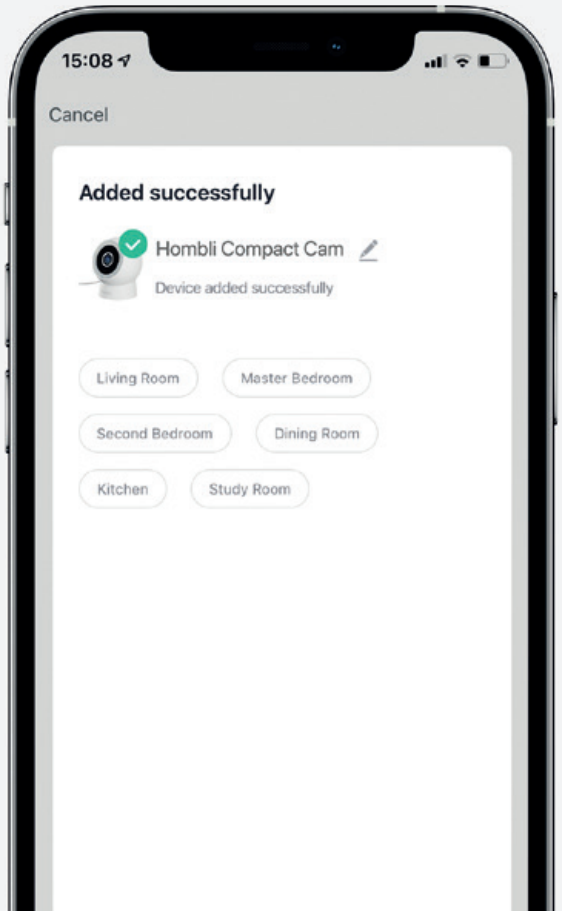

Learn how to use the camera in the Hombli app and discover many special functions like night vision, motion detection, and smart scenarios at **support.hombli.com**

Apprenez à utiliser la caméra dans l'application Hombli et découvrez de nombreuses fonctions spéciales telles que la vision nocturne, la détection de mouvement et les scénarios intelligents sur ***support.hombli.com***

Erfahren Sie, wie Sie die Kamera in der Hombli App verwenden und entdecken Sie viele spezielle Funktionen wie Nachtsicht, Bewegungserkennung und intelligente Szenarien unter ***support.hombli.com***

Aprende a utilizar la cámara en la aplicación Hombli y descubre muchas funciones especiales como la visión nocturna, la detección de movimiento y los escenarios inteligentes en ***support.hombli.com***

Scopri come utilizzare la fotocamera nell'app Hombli e scopri molte funzioni speciali come la visione notturna, il rilevamento del movimento e gli scenari intelligenti in ***support.hombli.com***

Leer hoe je de camera gebruikt in de Hombli app en ontdek vele speciale functies zoals nachtzicht, bewegingsdetectie en slimme scenario's op ***support.hombli.com***

Support page: support.hombli.com

2. Installation

Before you start: Carefully read the installation instructions & be aware of the local privacy rules and regulations; place the camera accordingly.

Installation

Avant de commencer: Lisez attentivement les instructions d'installation et soyez conscient des règles et réglementations locales en matière de confidentialité ; Placez la caméra en conséquence.

Installation

Bevor Sie beginnen: Lesen Sie die Installationsanweisungen sorgfältig durch und beachten Sie die örtlichen Datenschutzbestimmungen und -vorschriften. Platzieren Sie die Kamera entsprechend.

Instalación

Antes de comenzar: Lea atentamente las instrucciones de instalación y tenga en cuenta las normas y regulaciones de privacidad locales; Coloque la cámara en consecuencia.

Installazione

Prima di iniziare: leggere attentamente le istruzioni di installazione e conoscere le norme e i regolamenti locali sulla privacy; Posizionare la fotocamera di conseguenza.

Installatie

Voordat u begint: Lees de installatie-instructies zorgvuldig door en wees op de hoogte van de lokale privacyregels en -voorschriften; Plaats de camera dienovereenkomstig.

2.1 Check if the location is in range of your wifi network. You can do this by going to the camera in the Hombli app and check if you have a live feed and can fully control the camera.

Vérifiez que l'endroit est à portée de votre réseau wifi. Vous pouvez le faire en allant sur la caméra dans l'application Hombli et en vérifiant si vous avez un flux en direct et si vous pouvez contrôler entièrement la caméra. / Prüfen Sie, ob sich der Standort in Reichweite Ihres WLAN-Netzwerks befindet. Sie können dies tun, indem Sie die Kamera in der Hombli App aufrufen und prüfen, ob Sie einen Live-Feed haben und die Kamera vollständig steuern können. / Comprueba si la ubicación está dentro del alcance de tu red wifi. Para ello, ve a la cámara en la aplicación Hombli y comprueba si tienes señal en directo y si puedes controlar la cámara por completo./ Verificare se la posizione è nel raggio d'azione della rete wifi. È possibile farlo accedendo alla telecamera nell'app Hombli e verificando se si dispone di un feed live e se è possibile controllare completamente la telecamera. / Controleer of de locatie binnen het bereik van je wifi-netwerk is. Je kunt dit doen door naar de camera te gaan in de Hombli app en te controleren of je een live feed hebt en de camera volledig kunt bedienen.

2.2 Choose a mounting spot and check if the mount fits flush with the surface.

Choisissez un emplacement de montage et vérifiez que le support s'ajuste bien à la surface. / Wählen Sie einen Montageort und prüfen Sie, ob die Halterung bündig mit der Oberfläche abschließt. / Elige un lugar de montaje y comprueba si el soporte encaja a ras de la superficie. / Scegliere un punto di montaggio e verificare che il supporto sia a filo con la superficie. / Kies een montageplek en controleer of de bevestiging vlak op het oppervlak aansluit.

2.3 Remove the base plate of the mount by rotating it counterclockwise and fix it in place with screws or the included double-sided tape pad:

Retirez la plaque de base du support en la tournant dans le sens inverse des aiguilles d'une montre et fixez-la à l'aide de vis ou d'un ruban adhésif double face : / Entfernen Sie die Grundplatte der Halterung, indem Sie sie gegen den Uhrzeigersinn drehen, und befestigen Sie sie mit Schrauben oder einem doppelseitigen Klebepad: / Retira la placa base del soporte girándola en el sentido contrario a las agujas del reloj y fíjala en su sitio con tornillos o una almohadilla de cinta adhesiva de doble cara: / Rimuovere la piastra di base del supporto ruotandola in senso antiorario e fissarla in posizione con viti o un nastro biadesivo: / Verwijder de basisplaat van de steun door hem linksom te draaien en bevestig hem op zijn plaats met schroeven of dubbelzijdige tape:

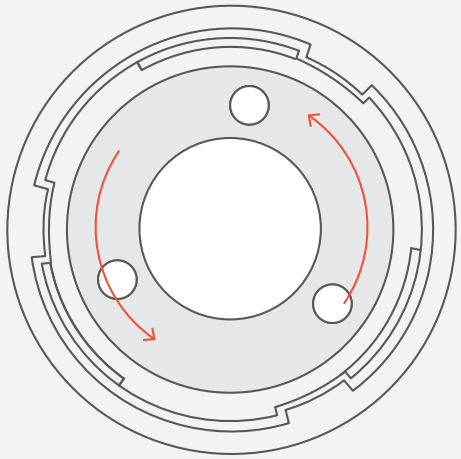

Screws

Hold the base plate in place and mark the screw holes.

Vis: Maintenez la plaque de base en place et marquez les trous de vis. / Schrauben: Halten Sie die Grundplatte in Position und markieren Sie die Schraubenlöcher. / Tornillos: Sujeta la placa base en su sitio y marca los orificios para los tornillos. / Viti: Tenere la piastra di base in posizione e segnare i fori per le viti. / Schroeven: Houd de bodemplaat op zijn plaats en markeer de schroefgaten.

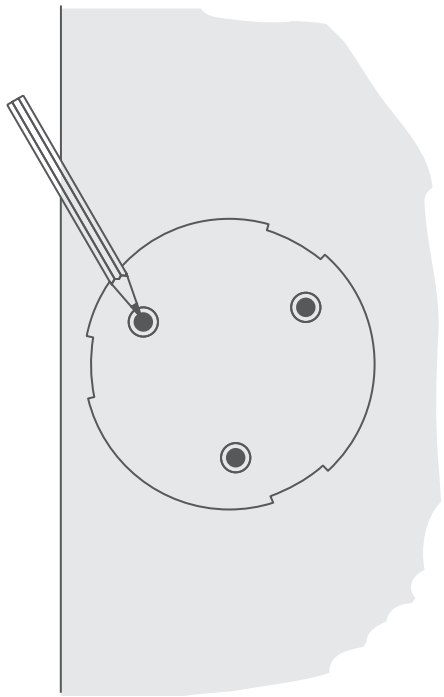

Drill the three holes with a diameter of 7mm and a depth of 25mm and insert the wall plugs.

Percez les trois trous d'un diamètre de 7 mm et d'une profondeur de 25 mm et insérez les chevilles. / Bohren Sie die drei Löcher mit einem Durchmesser von 7 mm und einer Tiefe von 25 mm und setzen Sie die Dübel ein. / Taladre los tres orificios con un diámetro de 7 mm y una profundidad de 25 mm e inserte los tacos. / Praticare i tre fori con un diametro di 7 mm e una profondità di 25 mm e inserire i tasselli. / Boor de drie gaten met een diameter van 7 mm en een diepte van 25 mm en breng de muurpluggen aan.

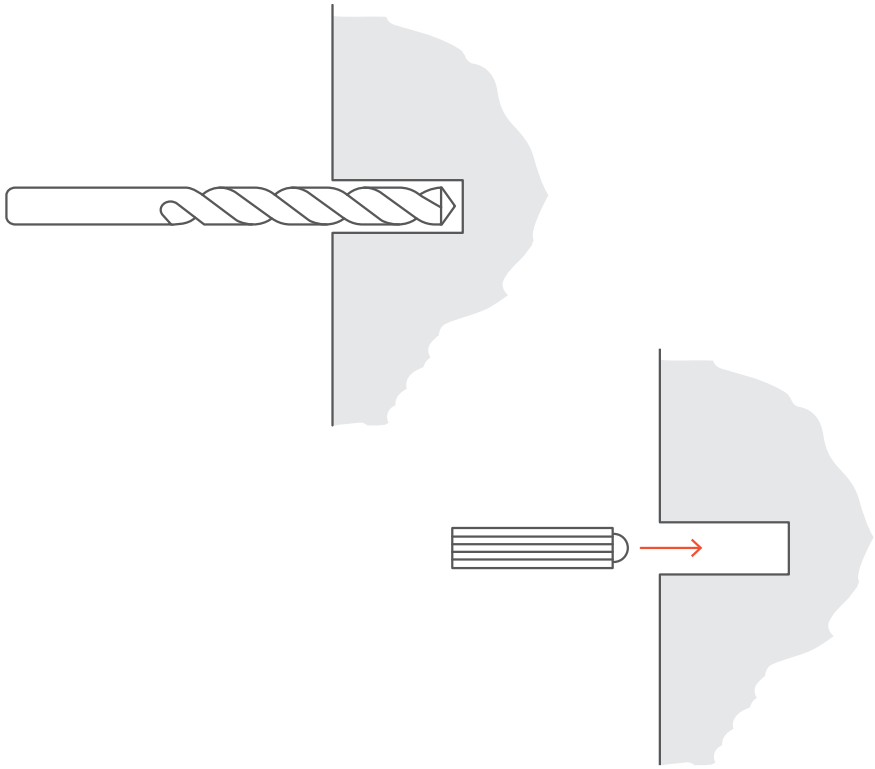

Screw down the base plate with the rubber padding towards the wall.

Visser la plaque de base en orientant le rembourrage en caoutchouc vers le mur. / Schrauben Sie die Bodenplatte mit der Gummipolsterung zur Wand hin fest. / Atornille la placa base con el acolchado de goma hacia la pared. / Avvitare la piastra di base con l'imbottitura in gomma rivolta verso la parete. / Schroef de bodemplaat vast met de rubberen vulling naar de muur toe.

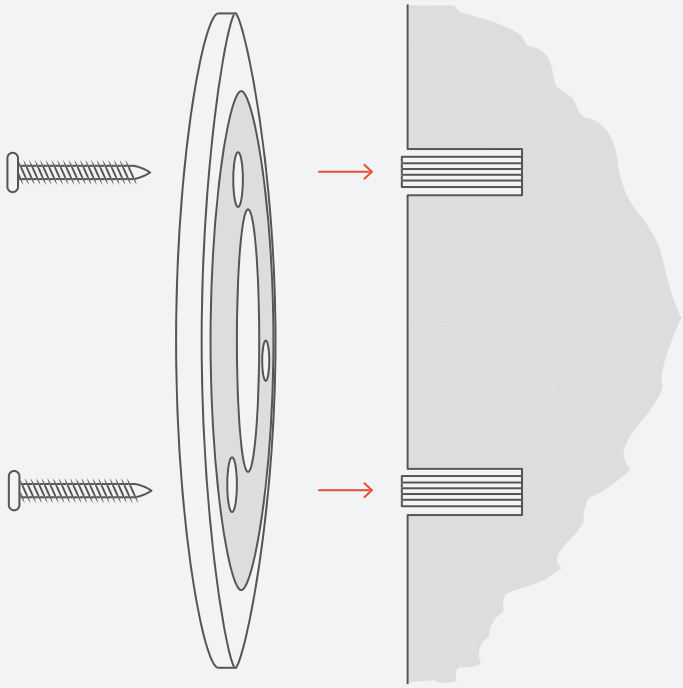

Double-sided tape pad

Make sure that the surface you mount the base plate to is smooth and that the base plate and surface is cleaned.

Ruban adhésif double face: Assurez-vous que la surface sur laquelle vous montez la plaque de base est lisse et que la plaque de base et la surface sont nettoyées. / Doppelseitiges Klebeband: Vergewissern Sie sich, dass die Oberfläche, auf der Sie die Grundplatte montieren, glatt ist und dass die Grundplatte und die Oberfläche gereinigt sind. / Almohadilla de cinta adhesiva de doble cara: Asegúrate de que la superficie sobre la que montas la placa base es lisa y de que la placa base y la superficie están limpias. / Tampone per nastro biadesivo: Assicurarsi che la superficie su cui si monta la piastra di base sia liscia e che la piastra di base e la superficie siano pulite. / Dubbelzijdig plakband: Zorg ervoor dat het oppervlak waarop je de bodemplaat monteert glad is en dat de bodemplaat en het oppervlak schoongemaakt zijn.

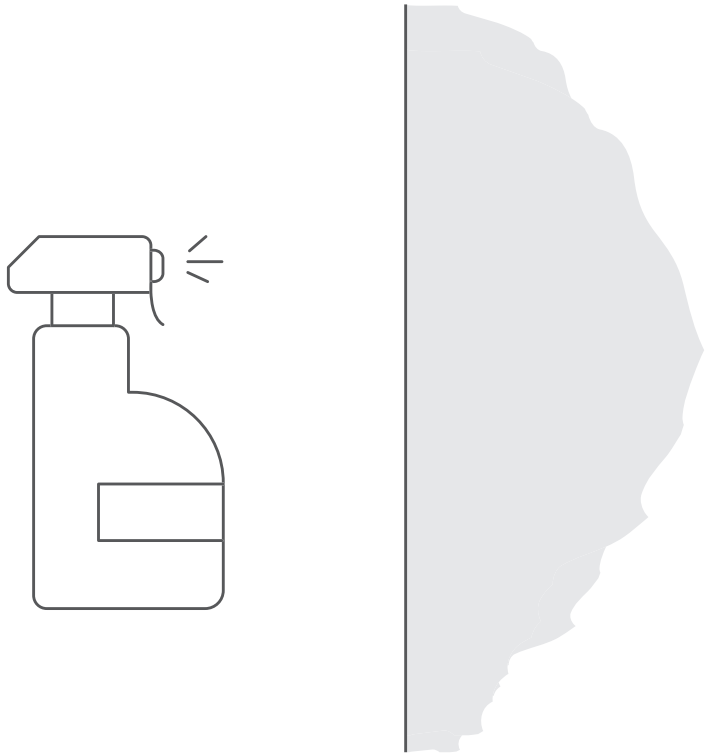

Tape the double-sided tape pad to the middle of the base plate (on the side of the rubber padding).

Collez le ruban adhésif double face au milieu de la plaque de base (du côté du rembourrage en caoutchouc). / Kleben Sie das doppelseitige Klebeband auf die Mitte der Grundplatte (auf der Seite der Gummipolsterung). / Pegue la almohadilla de cinta adhesiva de doble cara en el centro de la placa base (en el lado del acolchado de goma). / Fissare il cuscinetto con nastro biadesivo al centro della piastra di base (sul lato dell'imbottitura in gomma). / Plak de dubbelzijdige tape op het midden van de bodemplaat (aan de kant van de rubberen bekleding).

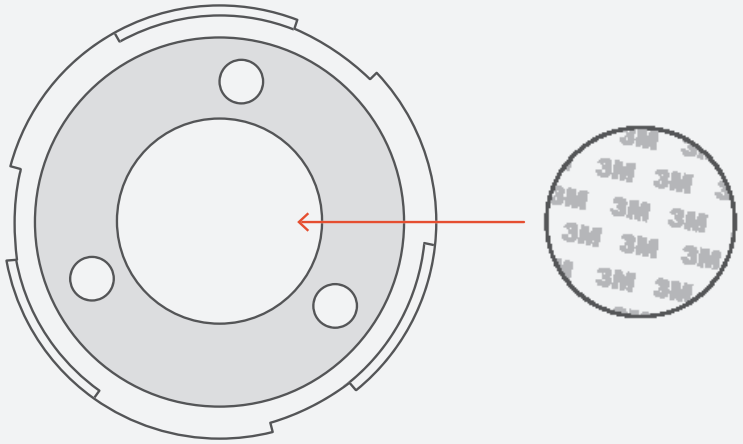

Then, tape the base plate to the cleaned surface and firmly press it into place and hold it for 10 seconds.

Ensuite, collez l'embase sur la surface nettoyée et appuyez fermement sur celle-ci en la maintenant en place pendant 10 secondes. / Kleben Sie dann die Grundplatte auf die gereinigte Oberfläche, drücken Sie sie fest an und halten Sie sie 10 Sekunden lang fest. / A continuación, pega la placa base a la superficie limpia, presiónala firmemente en su sitio y mantenla así durante 10 segundos. / Quindi, fissare la piastra di base con il nastro adesivo sulla superficie pulita e premere con forza in posizione, tenendola premuta per 10 secondi. / Plak de bodemplaat vervolgens met tape op het gereinigde oppervlak en druk hem stevig aan en houd hem 10 seconden vast.

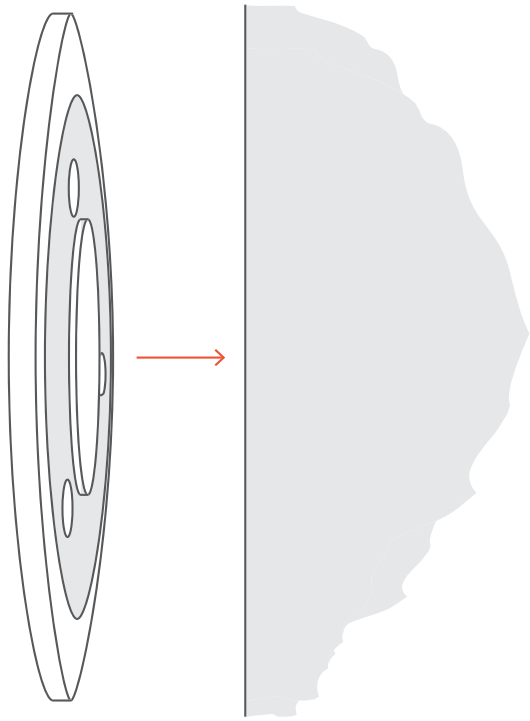

2.4 Place the top part of the mount over the base plate and rotate it clockwise to lock it into place.

Placez la partie supérieure du support sur la plaque de base et tournez-la dans le sens des aiguilles d'une montre pour la verrouiller en place. / Setzen Sie den oberen Teil der Halterung auf die Grundplatte und drehen Sie ihn im Uhrzeigersinn, um ihn zu verriegeln. / Coloque la parte superior del soporte sobre la placa base y gírela en el sentido de las agujas del reloj para fijarla en su sitio. / Posizionare la parte superiore del supporto sulla piastra di base e ruotarla in senso orario per bloccarla in posizione. / Plaats het bovenste deel van de steun over de basisplaat en draai het met de klok mee om het vast te zetten.

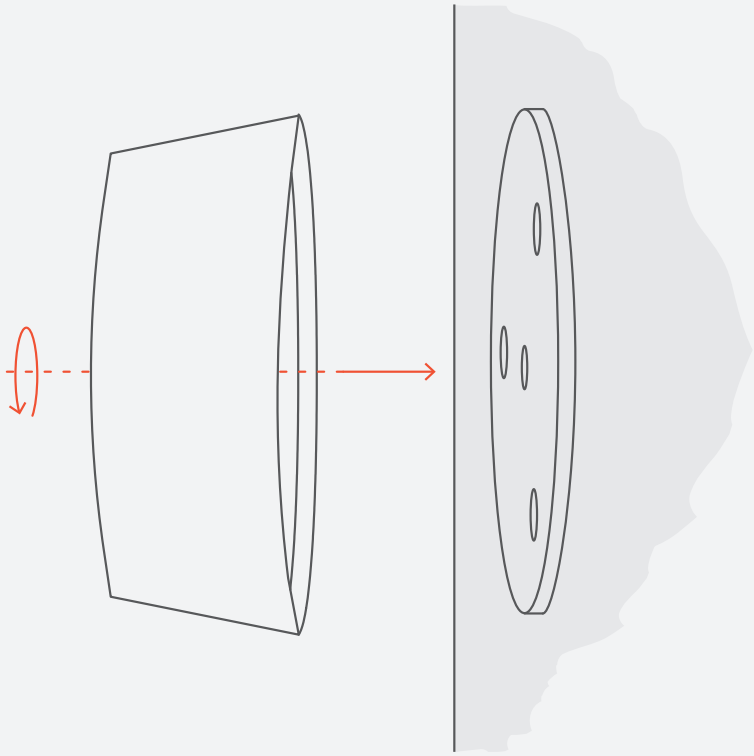

2.5 Place the camera on the mount and aim it to where you want.

Placez l'appareil photo sur la monture et orientez-le vers l'endroit souhaité. / Setzen Sie die Kamera auf die Halterung und richten Sie sie auf die gewünschte Stelle. / Coloca la cámara en el soporte y dirígela hacia donde quieras. / Posizionare la fotocamera sul supporto e puntare verso il punto desiderato. / Plaats de camera op de houder en richt hem naar waar je wilt.

Optional: if you want you can use the included cable clips and screws to fix the cable to a wall or ceiling as shown in the illustrations.

Facultatif: si vous le souhaitez, vous pouvez utiliser les clips de câble et les vis fournis pour fixer le câble au mur ou au plafond, comme indiqué sur les illustrations.

Optional: Wenn Sie möchten, können Sie die mitgelieferten Kabelklemmen und Schrauben verwenden, um das Kabel an einer Wand oder Decke zu befestigen, wie in den Abbildungen gezeigt.

Opcional: si lo deseas, puedes utilizar los clips y tornillos incluidos para fijar el cable a la pared o al techo, como se muestra en las ilustraciones.

Opzionale: se si desidera, è possibile utilizzare i fermacavi e le viti in dotazione per fissare il cavo alla parete o al soffitto, come mostrato nelle illustrazioni.

Optioneel: als je wilt kun je de meegeleverde kabelklemmen en schroeven gebruiken om de kabel aan een muur of plafond te bevestigen, zoals aangegeven in de illustraties.

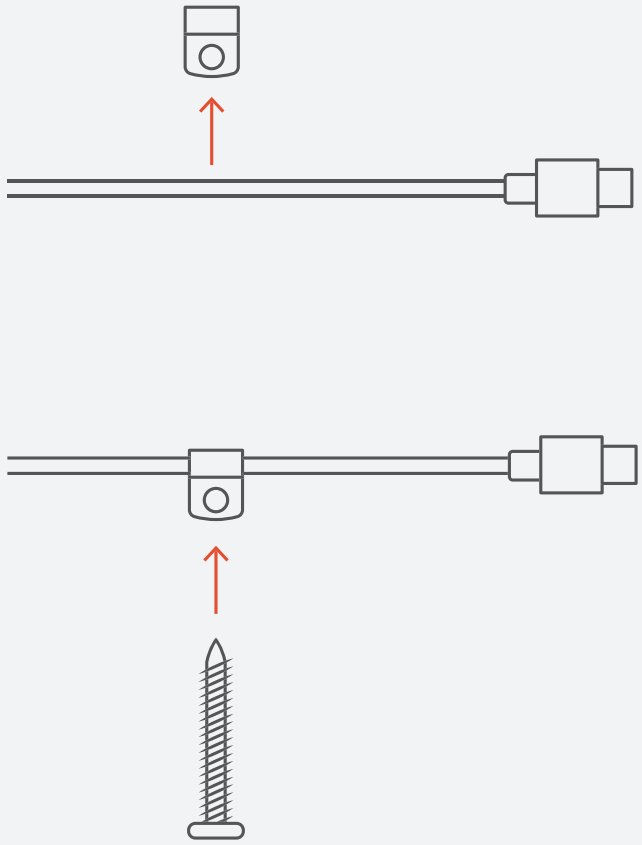

3. Connect to Google and Alexa optional

The Compact Cam is compatible with Google Assistant and Amazon Alexa speakers. Check out our installation guides and instruction videos to learn how to connect them.

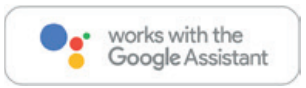



Do you want to stream camera footage from the Compact Cam to the Google Nest Hub or Amazon Echo Show? Activate this feature at **hombli.com/activate**

Connectez-vous à Google et Alexa (facultatif)

La Compact Cam est compatible avec les locuteurs de Google Assistant et Amazon Alexa. Consultez les guides d'installation et les vidéos explicatives sur notre site web pour savoir comment procéder. Vous souhaitez diffuser des images de la Compact Cam sur Google Nest Hub ou Amazon Echo Show ? Activez cette fonction via ***hombli.com/activate***

Verbinden Sie sich mit Google und Alexa (optional)

Die Compact Cam ist kompatibel mit Google Assistant und Amazon Alexa Smart-Lautsprechern. Sehen Sie sich unsere Anleitungen zur Einrichtung und die entsprechenden Anleitungsvideos an, um zu sehen, wie dies funktioniert. Möchten Sie die Kameraaufnahmen der Compact Cam zu einem Google Nest Hub oder Amazon Echo Show streamen? Aktivieren Sie dies via ***hombli.com/activate***

Conéctate a Google y Alexa (opcional)

Hombli Compact Cam es compatible con los altavoces de Google Assistant y de Amazon Alexa. Consulte nuestras guías de instalación y nuestros tutoriales para saber cómo conectarlos. ¿Quiere transmitir los vídeos de la cámara de su Compact Cam a Google Nest Hub o Amazon Echo Show? Activa esa función aquí: ***hombli.com/activate***

Connettiti a Google e Alexa (opzionale)

Hombli Compact Cam è compatibile con gli speaker di Google Assistant e Amazon Alexa. Consulta le nostre guide all'installazione e i nostri video tutorial per scoprire come connetterli. Vuoi trasmettere in streaming i filmati della telecamera dello Compact Cam a Google Nest Hub o Amazon Echo Show? Attiva la funzione qui: ***hombli.com/activate***

Verbinden met Google en Alexa (optioneel)

De Compact Cam is compatibel met Google Assistant en Amazon Alexa speakers. Check de installatiegidsen en instructievideo's op onze website om te zien hoe je dit doet. Wil je camerabeelden van de Compact Cam streamen naar de Google Nest Hub of Amazon Echo Show? Activeer dit via ***hombli.com/activate***

Activate Page: hombli.com/activate

4. Local and cloud storage optional

It is possible to insert a microSD Card of up to 256GB in the camera to locally store your automated recordings. This will enable you to play them back. Alternatively, you can use the cloud storage feature. You can find this in the Hombli app at the camera screen. Simply follow the steps in the app to activate it.

Stockage local et le cloud (facultatif)

Il est possible d'insérer une carte microSD d'une capacité maximale de 256 Go dans la caméra pour stocker localement vos enregistrements automatisés. Vous pourrez ainsi les lire. Vous pouvez également utiliser la fonction de stockage dans le nuage. Vous la trouverez dans l'application Hombli sur l'écran de la caméra. Suivez simplement les étapes de l'application pour l'activer.

Lokaler und Cloud-Speicher (optional)

Es ist möglich, eine microSD-Karte mit bis zu 256 GB in die Kamera einzulegen, um Ihre automatischen Aufnahmen lokal zu speichern. So können Sie sie wiedergeben. Alternativ können Sie auch die Cloud-Speicherfunktion nutzen. Diese finden Sie in der Hombli App auf dem Kamerabildschirm. Folgen Sie einfach den Schritten in der App, um sie zu aktivieren.

Almacenamiento local y en la nube (opcional)

Es posible insertar una tarjeta microSD de hasta 256 GB en la cámara para almacenar localmente sus grabaciones automatizadas. Esto te permitirá reproducirlas. Alternativamente, puedes utilizar la función de almacenamiento en la nube. La encontrarás en la aplicación Hombli, en la pantalla de la cámara. Simplemente sigue los pasos de la aplicación para activarla.

Archiviazione locale e cloud (opzionale)

È possibile inserire una scheda microSD fino a 256 GB nella fotocamera per memorizzare localmente le registrazioni automatizzate. Ciò ti consentirà di riprodurli. In alternativa, è possibile utilizzare la funzione di archiviazione cloud. Puoi trovarlo nell'app Hombli sullo schermo della fotocamera. Segui semplicemente i passaggi nell'app per attivarlo.

Lokale en cloudopslag (optioneel)

Het is mogelijk om een microSD-kaart van maximaal 256 GB in de camera te plaatsen om je geautomatiseerde opnames lokaal op te slaan. Zo kun je ze afspelen. Je kunt ook de cloudopslagfunctie gebruiken. Je vindt deze in de Hombli app op het camerascherm. Volg gewoon de stappen in de app om het te activeren.

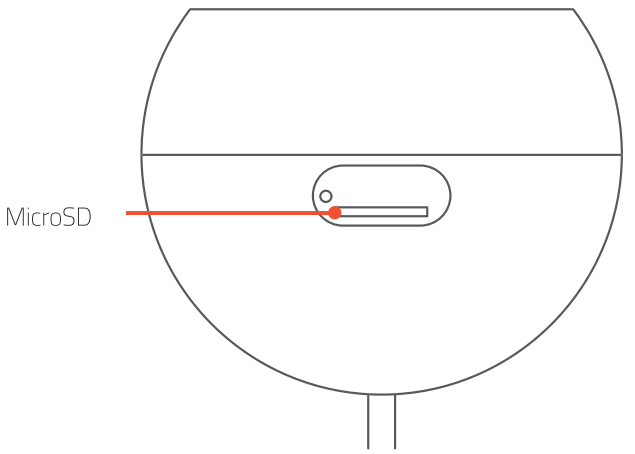

5. Maintenance

You can clean the camera by using a damp soft cloth and mild cleaning agent to wipe it down. Especially cleaning the front will make certain that you will always have a clear image.

Entretien

Vous pouvez nettoyer l'appareil photo à l'aide d'un chiffon doux humide et d'un produit de nettoyage doux. En nettoyant particulièrement la face avant, vous vous assurez de toujours avoir une image claire.

Wartung

Sie können die Kamera mit einem feuchten, weichen Tuch und einem milden Reinigungsmittel abwischen. Vor allem die Reinigung der Vorderseite sorgt dafür, dass Sie immer ein klares Bild haben werden.

Mantenimiento

Puedes limpiar la cámara con un paño suave humedecido y un producto de limpieza suave. Limpiar especialmente la parte frontal te asegurará que siempre tendrás una imagen nítida.

Manutenzione

È possibile pulire la fotocamera utilizzando un panno morbido umido e un detergente delicato. La pulizia della parte anteriore, in particolare, consentirà di avere sempre un'immagine nitida.

Onderhoud

Je kan de camera schoonmaken met een vochtige zachte doek en een mild schoonmaakmiddel. Vooral het schoonmaken van de voorkant zorgt ervoor dat je altijd een helder beeld hebt.

6. Troubleshooting

Many problems can be solved by resetting the camera and connecting it to the Hombli app again. Reset the camera by pressing the button behind the silicone flap of the camera for 5 seconds. The camera will make a sound to confirm the reset.

You can find our Frequently Asked Questions (FAQ) and online guides at ***support.hombli.com***

Dépannage

De nombreux problèmes peuvent être résolus en réinitialisant l'appareil photo et en le connectant à nouveau à l'application Hombli. Réinitialisez l'appareil photo en appuyant pendant 5 secondes sur le bouton situé derrière la languette en silicone de l'appareil photo. L'appareil photo émet un son pour confirmer la réinitialisation. Vous trouverez notre Foire aux questions (FAQ) et nos guides en ligne sur ***support.hombli.com***

Fehlerbehebung

Viele Probleme können durch Zurücksetzen der Kamera und erneutes Verbinden mit der Hombli App gelöst werden. Setzen Sie die Kamera zurück, indem Sie die Taste hinter der Silikonklappe der Kamera 5 Sekunden lang drücken. Die Kamera gibt einen Ton von sich, um das Zurücksetzen zu bestätigen. Unsere häufig gestellten Fragen (FAQ) und Online-Anleitungen finden Sie unter ***support.hombli.com***

Solución de problemas

Muchos problemas pueden solucionarse reiniciando la cámara y conectándola de nuevo a la aplicación Hombli. Reinicia la cámara pulsando el botón situado detrás de la tapa de silicona de la cámara durante 5 segundos. La cámara emitirá un sonido para confirmar el restablecimiento. Puedes encontrar nuestras preguntas frecuentes (FAQ) y guías online en support.hombli.com

Risoluzione dei problemi

Molti problemi possono essere risolti resettando la fotocamera e collegandola nuovamente all'app Hombli. Per resettare la fotocamera, premere per 5 secondi il pulsante dietro lo sportello in silicone della fotocamera. La fotocamera emette un suono per confermare il reset. Puoi trovare le nostre domande frequenti (FAQ) e le guide online su ***support.hombli.com***

Problemenoplossen

Veel problemen kunnen worden opgelost door de camera te resetten en opnieuw te verbinden met de Hombli app. Reset de camera door de knop achter het siliconen klepje van de camera 5 seconden in te drukken. De camera zal een geluid maken om de reset te bevestigen. Je vindt onze veelgestelde vragen (FAQ) en online gidsen op ***support.hombli.com***

Support page: support.hombli.com

7. Warnings and safety instructions

Only use this product in the ways described in this manual.

Be aware of the local privacy rules and regulations. Often times it is prohibited to record anything in a public space. Neither is it allowed to record (part of) other people's private property, without their consent.

Do not use the camera below -20 °C or above 50 °C.
Do NOT submerge the camera in water.
Do not alter the camera in any way.

If the product is defective, do not attempt to repair the device yourself. Contact the store where you bought it for advice, or contact us directly via support@hombli.com

Avertissements et consignes de sécurité
N'utilisez ce produit que de la manière décrite dans ce manuel.

Tenez compte des règles et réglementations locales en matière de protection de la vie privée. Il est souvent interdit d'enregistrer quoi que ce soit dans un espace public. Il est également interdit d'enregistrer (une partie) de la propriété privée d'autrui sans son consentement.

N'utilisez pas l'appareil photo à une température inférieure à -20 °C ou supérieure à 50 °C.
N'immergez PAS l'appareil photo dans l'eau.
Ne modifiez pas l'appareil photo de quelque manière que ce soit.

Si le produit est défectueux, n'essayez pas de le réparer vous-même. Contactez le magasin où vous l'avez acheté pour obtenir des conseils, ou contactez-nous directement via support@hombli.com

Warnhinweise und Sicherheitshinweise
Verwenden Sie dieses Produkt nur so, wie es in dieser Anleitung beschrieben ist.

Achten Sie auf die örtlichen Datenschutzbestimmungen und -vorschriften. In vielen Fällen ist es verboten, an einem öffentlichen Ort etwas aufzunehmen. Es ist auch nicht erlaubt, (Teile) des Privateigentums anderer Personen ohne deren Zustimmung aufzunehmen.

Verwenden Sie die Kamera nicht bei Temperaturen unter -20 °C oder über 50 °C.
Tauchen Sie die Kamera NICHT in Wasser ein.
Verändern Sie die Kamera nicht in irgendeiner Weise.

Wenn das Produkt defekt ist, versuchen Sie nicht, das Gerät selbst zu reparieren. Wenden Sie sich an das Geschäft, in dem Sie es gekauft haben, oder kontaktieren Sie uns direkt über support@hombli.com

Advertencias e instrucciones de seguridad
Utilice este producto únicamente de la forma descrita en este manual.

Tenga en cuenta las normas y reglamentos locales sobre privacidad. A menudo está prohibido grabar cualquier cosa en un espacio público. Tampoco está permitido grabar (parte de) la propiedad privada de otras personas, sin su consentimiento.

No utilice la cámara a temperaturas inferiores a -20 °C ni superiores a 50 °C.
NO sumerja la cámara en agua.
No modifique la cámara de ninguna manera.

Si el producto está defectuoso, no intente repararlo usted mismo. Póngase en contacto con la tienda donde lo compró para que le asesoren, o contacte directamente con nosotros a través de support@hombli.com

Avvertenze e istruzioni di sicurezza
Utilizzare questo prodotto solo nei modi descritti in questo manuale.

Essere consapevoli delle norme e dei regolamenti locali sulla privacy. Spesso è vietato registrare qualsiasi cosa in uno spazio pubblico. Né è consentito registrare (parte della) proprietà privata di altre persone, senza il loro consenso.

Non utilizzare la fotocamera a temperatura inferiore a -20 °C o superiore a 50 °C.
NON immergere la fotocamera in acqua.
Non alterare in alcun modo la fotocamera.

Se il prodotto è difettoso, non tentare di riparare il dispositivo da soli. Contatta il negozio dove l'hai acquistato per un consiglio, oppure contattaci direttamente via support@hombli.com

Waarschuwingen en veiligheidsinstructies
Gebruik dit product alleen zoals beschreven in deze handleiding.

Wees je bewust van de lokale privacyregels en voorschriften. Vaak is het verboden om iets op te nemen in een openbare ruimte. Ook is het niet toegestaan om (een deel van) andermans privébezit op te nemen zonder hun toestemming.

Gebruik de camera niet onder -20 °C of boven 50 °C.
Dompel de camera NIET onder water.
Breng geen wijzigingen aan in de camera.

Probeer het apparaat niet zelf te repareren als het defect is. Neem contact op met de winkel waar je het hebt gekocht voor advies, of neem rechtstreeks contact met ons op via support@hombli.com

8. EU Declaration of Conformity

This device is in compliance with the essential requirements and other relevant provisions of the following EU Directives:

-Directive 2011/65/EU

-Directive 2014/53/EU

CE A copy of the EU Declaration of Conformity is available at **hombli.com/compliance**

Wireless RF mode frequency band: 2.412 to 2.484 GHz

Maximum transmitted power: 17 dBm

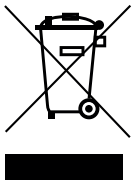

The WEEE symbol means that a device must be disposed of separately from general household waste. When a device reaches the end of its lifespan, it must be taken to a designated waste collection point for safe disposal or recycling. This conserves natural resources, protects human health and helps the environment. Details for this are defined by the national law of the respective country.

Déclaration de conformité de l'UE

Cet appareil est conforme aux exigences essentielles et aux autres dispositions pertinentes des directives européennes suivantes :

-Directive 2011/65/UE

-Directive 2014/53/UE

Une copie de la déclaration de conformité de l'UE est disponible à l'adresse ***hombli.com/compliance***

Bande de fréquence du mode RF sans fil: 2.412 à 2.484 GHz

Puissance maximale transmise: 17 dBm

Le symbole DEEE signifie qu'un appareil doit être éliminé séparément des déchets ménagers généraux. Lorsqu'un appareil atteint la fin de sa durée de vie, il doit être déposé dans un point de collecte des déchets désigné pour être éliminé ou recyclé en toute sécurité. Cela permet de préserver les ressources naturelles, de protéger la santé humaine et de contribuer à la protection de l'environnement. Les modalités sont définies par la législation nationale du pays concerné.

EU-Konformitätserklärung

Dieses Gerät stimmt mit den grundlegenden Anforderungen und anderen relevanten Bestimmungen der folgenden EU-Richtlinien überein:

-Richtlinie 2011/65/EU

-Richtlinie 2014/53/EU

Eine Kopie der EU-Konformitätserklärung finden Sie unter ***hombli.com/compliance***

Frequenzband für den drahtlosen RF-Modus: 2.412 bis 2.484 GHz

Maximale Sendeleistung: 17 dBm

Das WEEE-Symbol bedeutet, dass ein Gerät getrennt vom allgemeinen Hausmüll entsorgt werden muss. Wenn ein Gerät das Ende seiner Lebensdauer erreicht hat, muss es zur sicheren Entsorgung oder zum Recycling zu einer ausgewiesenen Sammelstelle gebracht werden. Dies schont die natürlichen Ressourcen, schützt die menschliche Gesundheit und hilft der Umwelt. Die Einzelheiten hierzu sind in den nationalen Gesetzen des jeweiligen Landes festgelegt.

Declaración de conformidad de la UE

Este dispositivo cumple los requisitos esenciales y otras disposiciones pertinentes de las siguientes Directivas de la UE:
-Directiva 2011/65/UE
-Directiva 2014/53/UE
Una copia de la Declaración de Conformidad de la UE está disponible en ***hombli.com/compliance***

Banda de frecuencia del modo RF inalámbrico: 2.412 a 2.484 GHz
Potencia máxima transmitida: 17 dBm

El símbolo RAEE significa que un dispositivo debe desecharse por separado de la basura doméstica general. Cuando un dispositivo llega al final de su vida útil, debe llevarse a un punto de recogida de residuos designado para su eliminación segura o reciclaje. De este modo se conservan los recursos naturales, se protege la salud humana y se ayuda al medio ambiente. Los detalles al respecto los define la legislación nacional de cada país.

Dichiarazione di conformità UE

Questo dispositivo è conforme ai requisiti essenziali e alle altre disposizioni pertinenti delle seguenti direttive UE:
-Direttiva 2011/65/UE
-Direttiva 2014/53/UE
Una copia della Dichiarazione di conformità UE è disponibile sul sito ***hombli.com/compliance***

Banda di frequenza della modalità RF wireless: da 2.412 a 2.484 GHz
Potenza massima trasmessa: 17 dBm

Il simbolo RAEE indica che un dispositivo deve essere smaltito separatamente dai rifiuti domestici generici. Quando un dispositivo raggiunge la fine del suo ciclo di vita, deve essere portato in un punto di raccolta dei rifiuti designato per lo smaltimento o il riciclaggio sicuro. Questo preserva le risorse naturali, protegge la salute umana e aiuta l'ambiente. I dettagli sono definiti dalla legge nazionale del rispettivo Paese.

EU Conformiteitsverklaring

Dit apparaat voldoet aan de essentiële eisen en andere relevante bepalingen van de volgende EU-richtlijnen:
-Richtlijn 2011/65/EU
-Richtlijn 2014/53/EU
Een kopie van de EU-verklaring van overeenstemming is beschikbaar op ***hombli.com/compliance***

Frequentieband voor draadloze RF-modus: 2.412 tot 2.484 GHz
Maximaal uitgezonden vermogen: 17 dBm

Het WEEE-symbool betekent dat een apparaat apart van het normale huishoudelijke afval moet worden weggegooid. Wan-neer een apparaat het einde van zijn levensduur bereikt, moet het naar een aangewezen afvalverzamelpunt worden gebracht voor veilige verwijdering of recycling. Dit spaart natuurlijke hulpbronnen, beschermt de menselijke gezondheid en is goed voor het milieu. De details hiervoor worden bepaald door de nationale wetgeving van het betreffende land.

Works on tuya | Designed by hombli

For more information go to:
hombli.com/tuya

Hombli is a Dutch brand

@hombli @homblismart @homblismart

Hombli © 2023 is
a brand of Avanca
International B.V.

Maanweg 174
2516AB The Hague
The Netherlands

+ 31 702 210 077
support@hombli.com